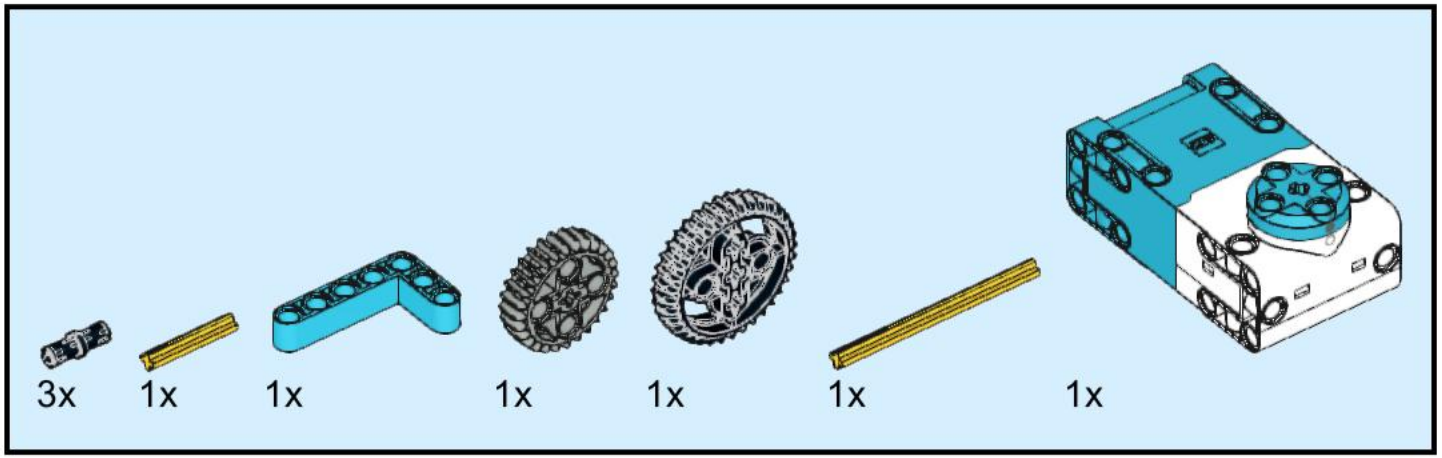

1

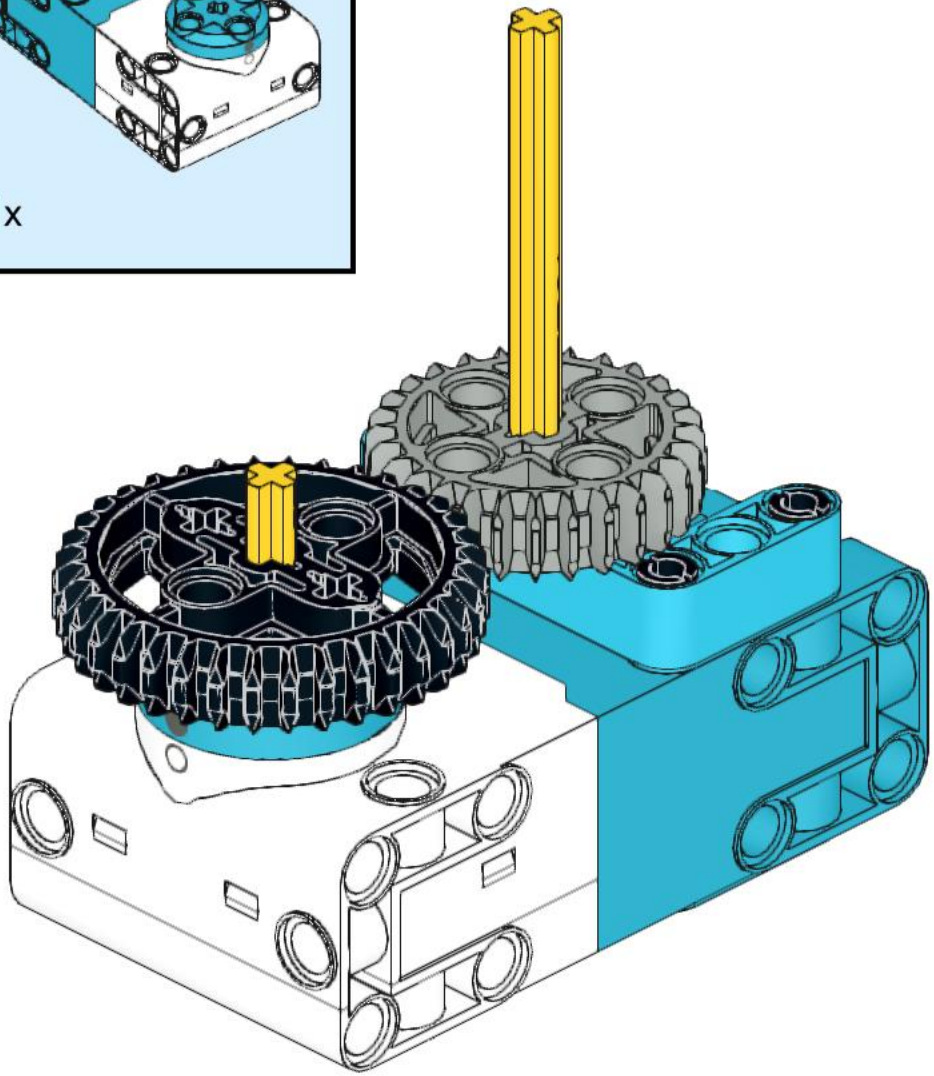

2

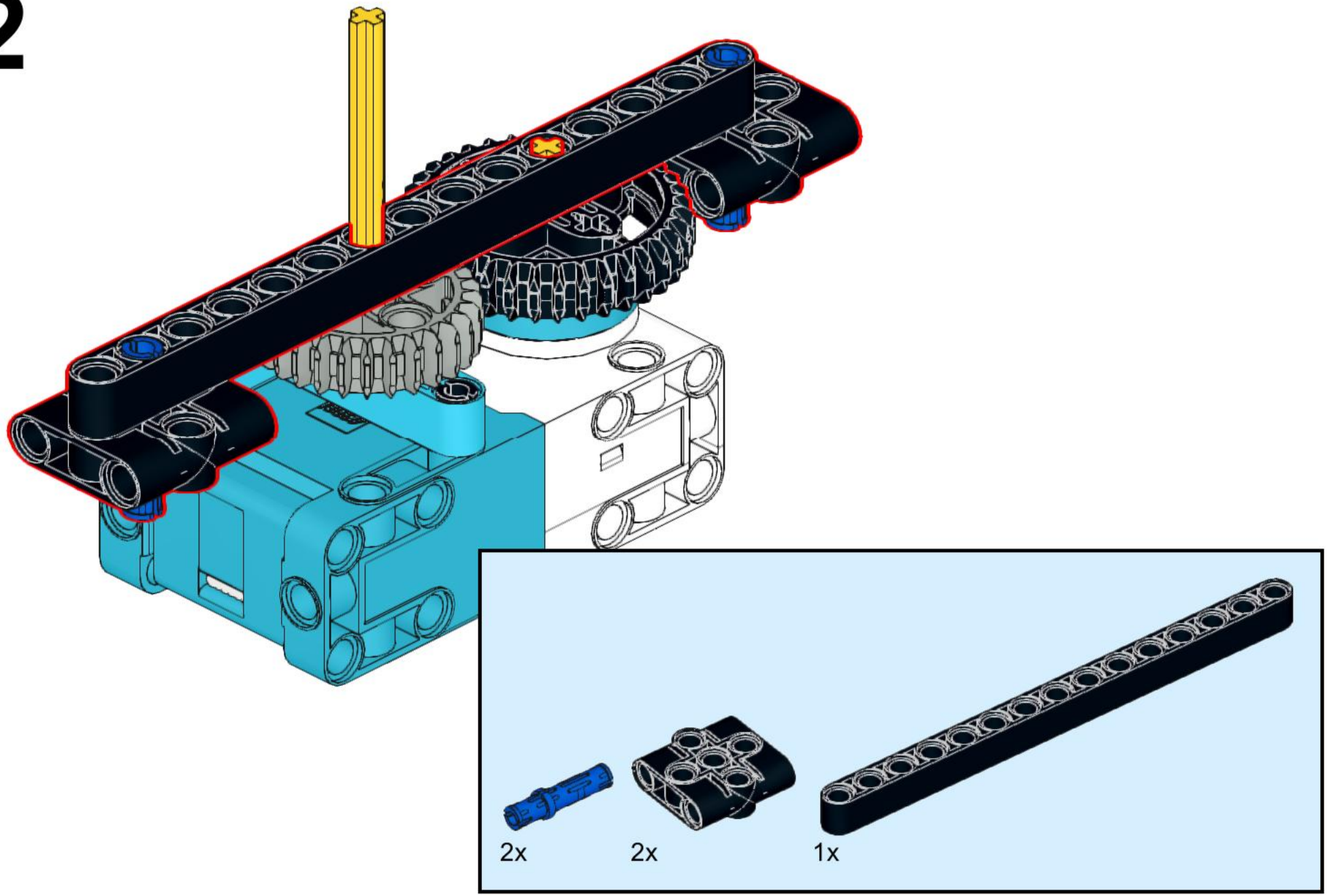

3

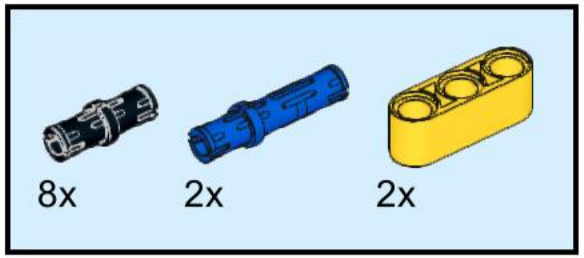

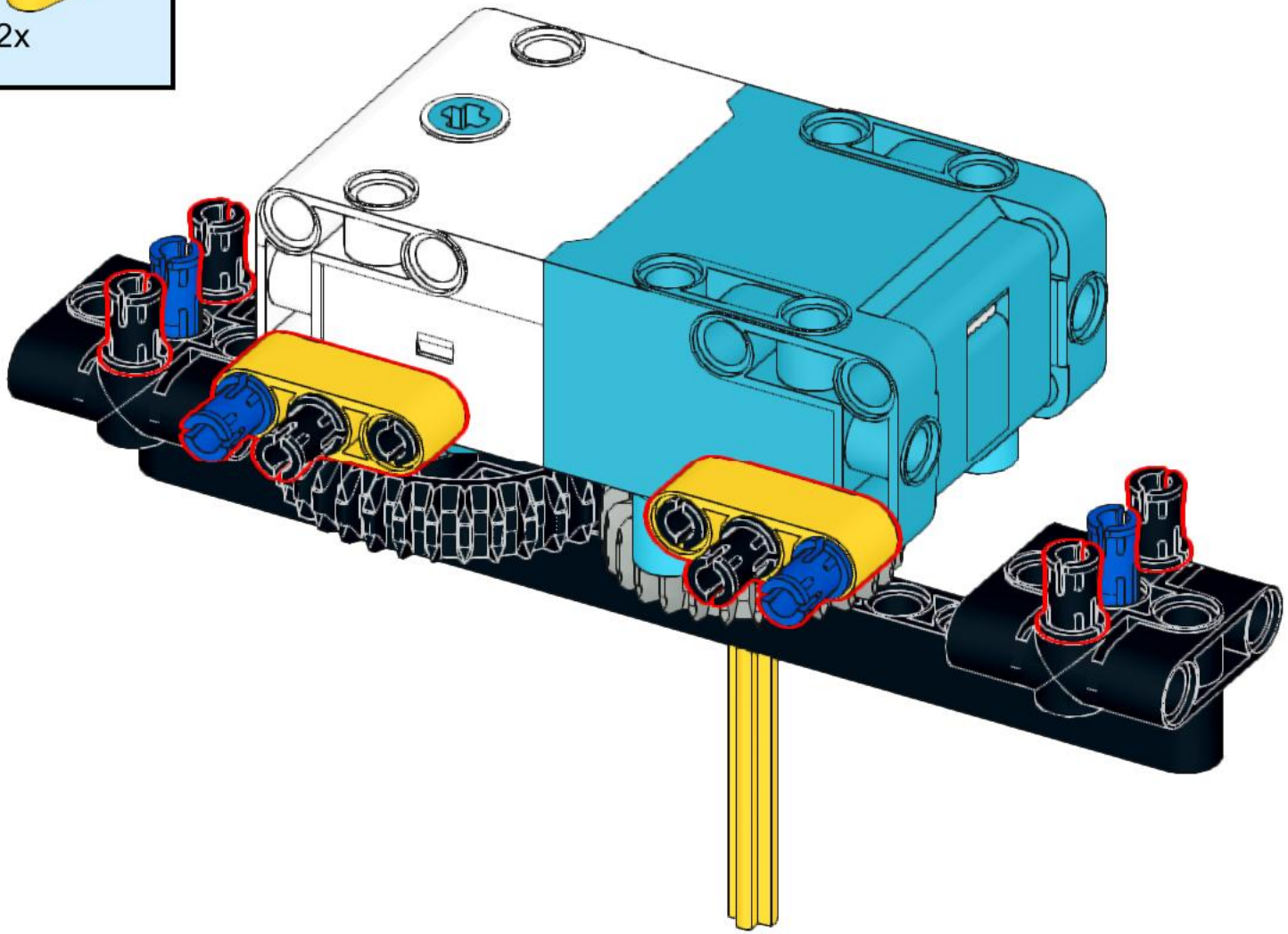

4

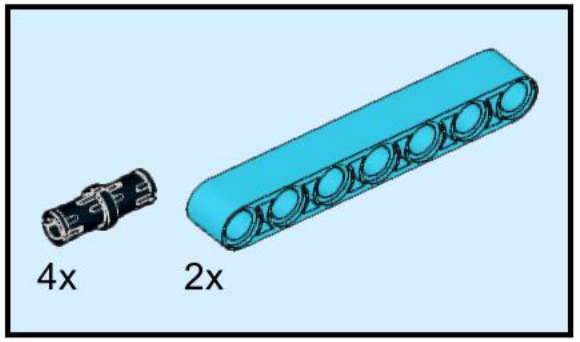

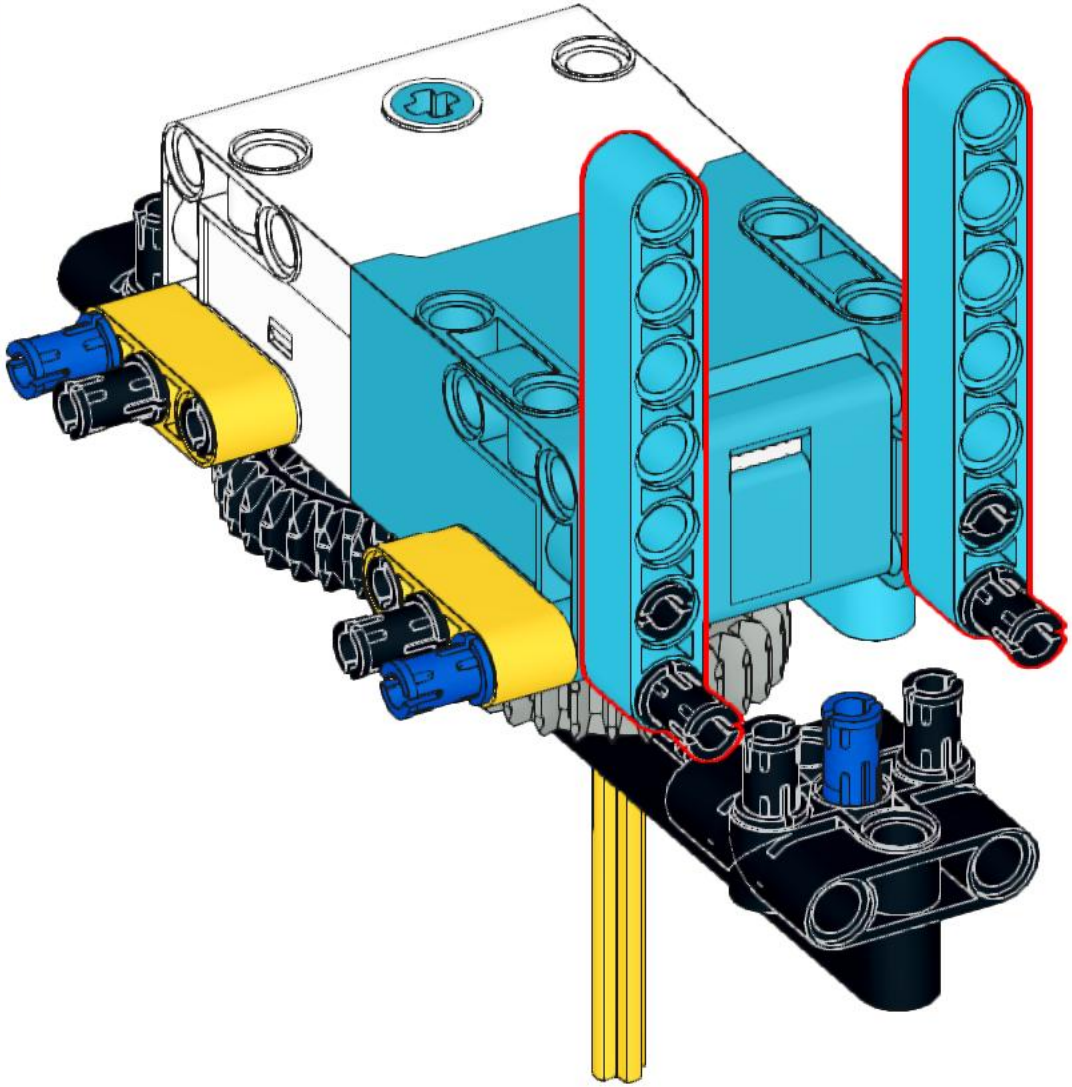

5

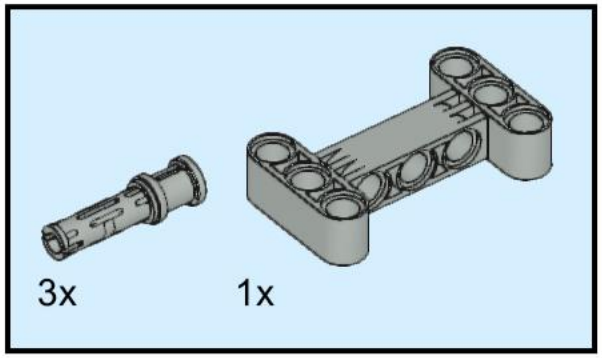

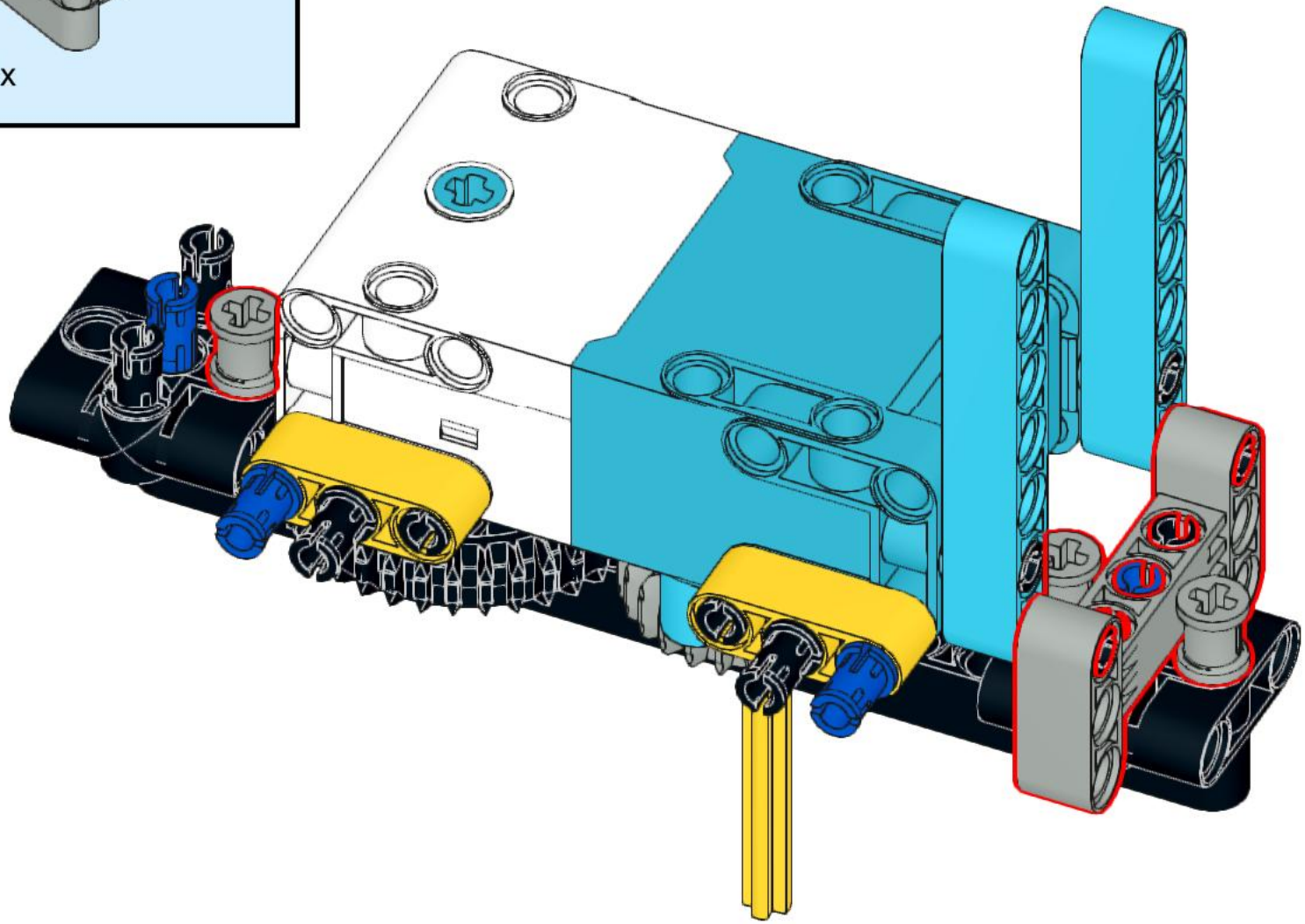

6

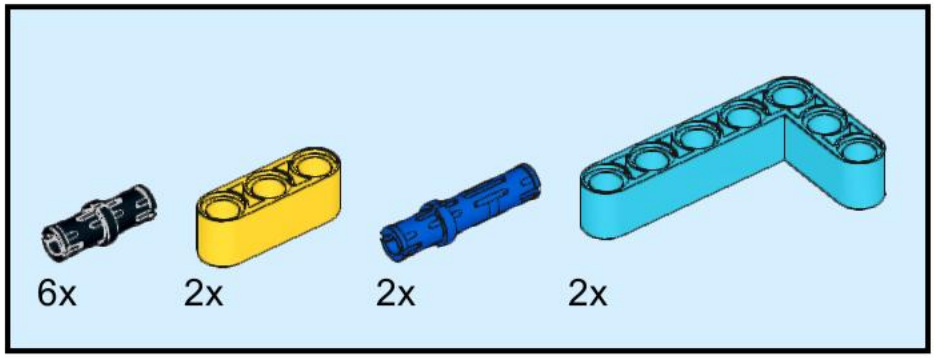

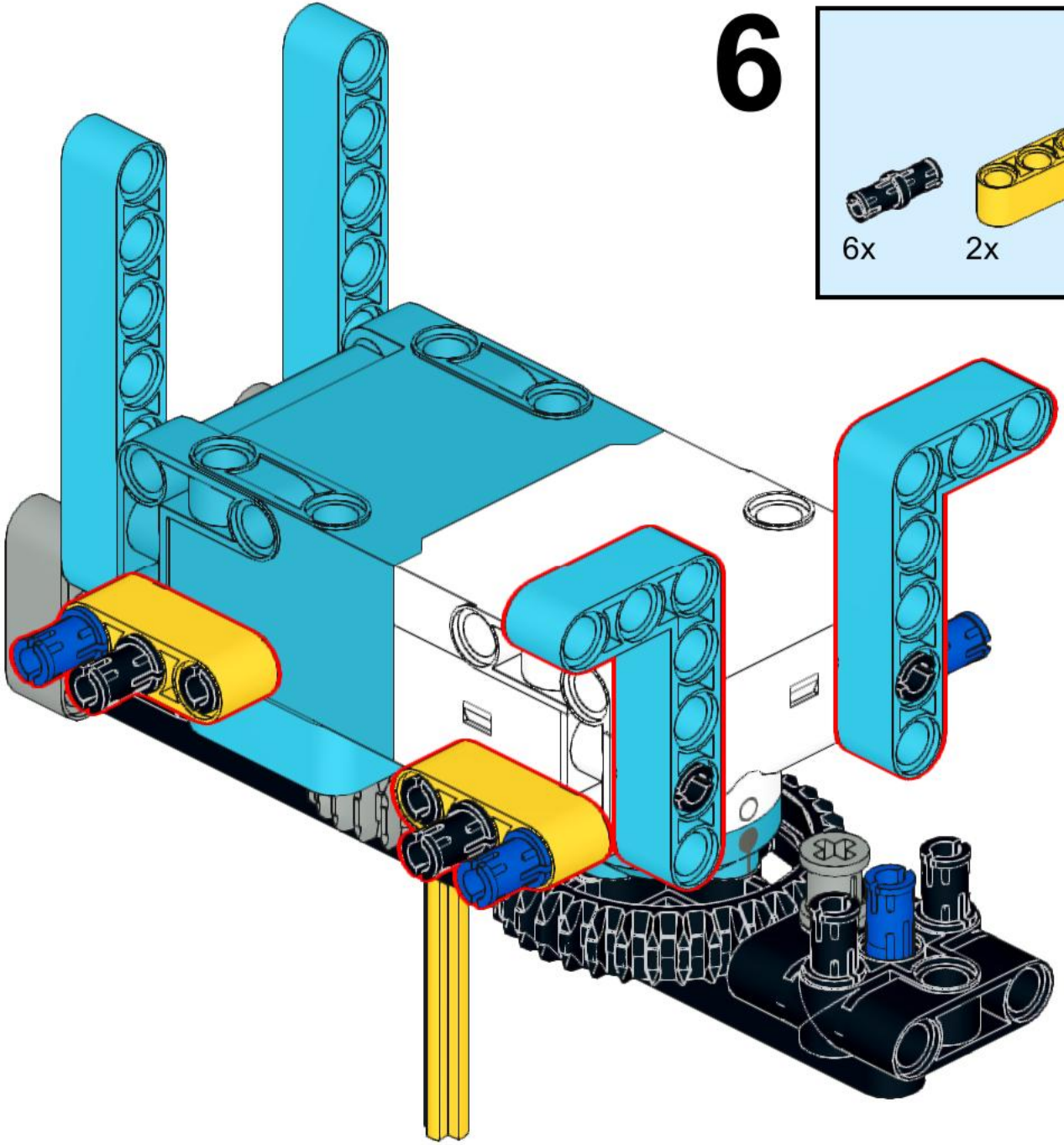

7

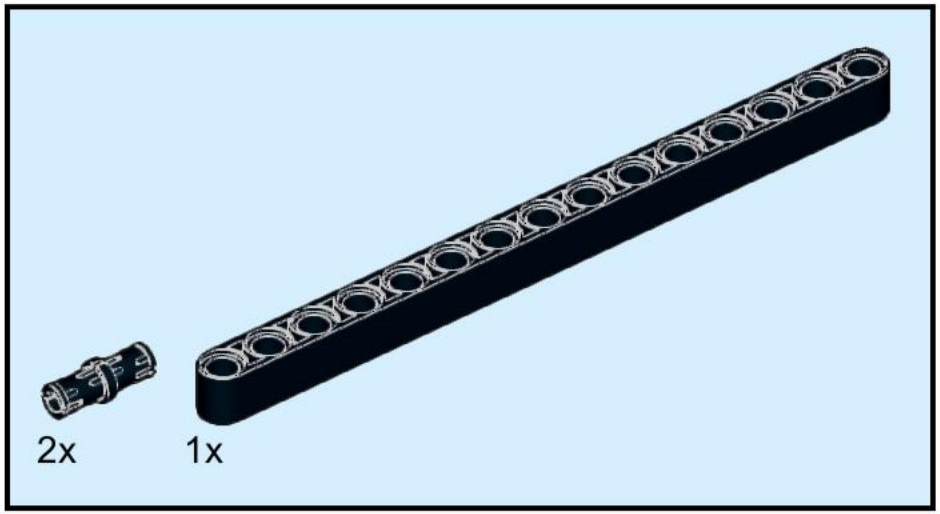

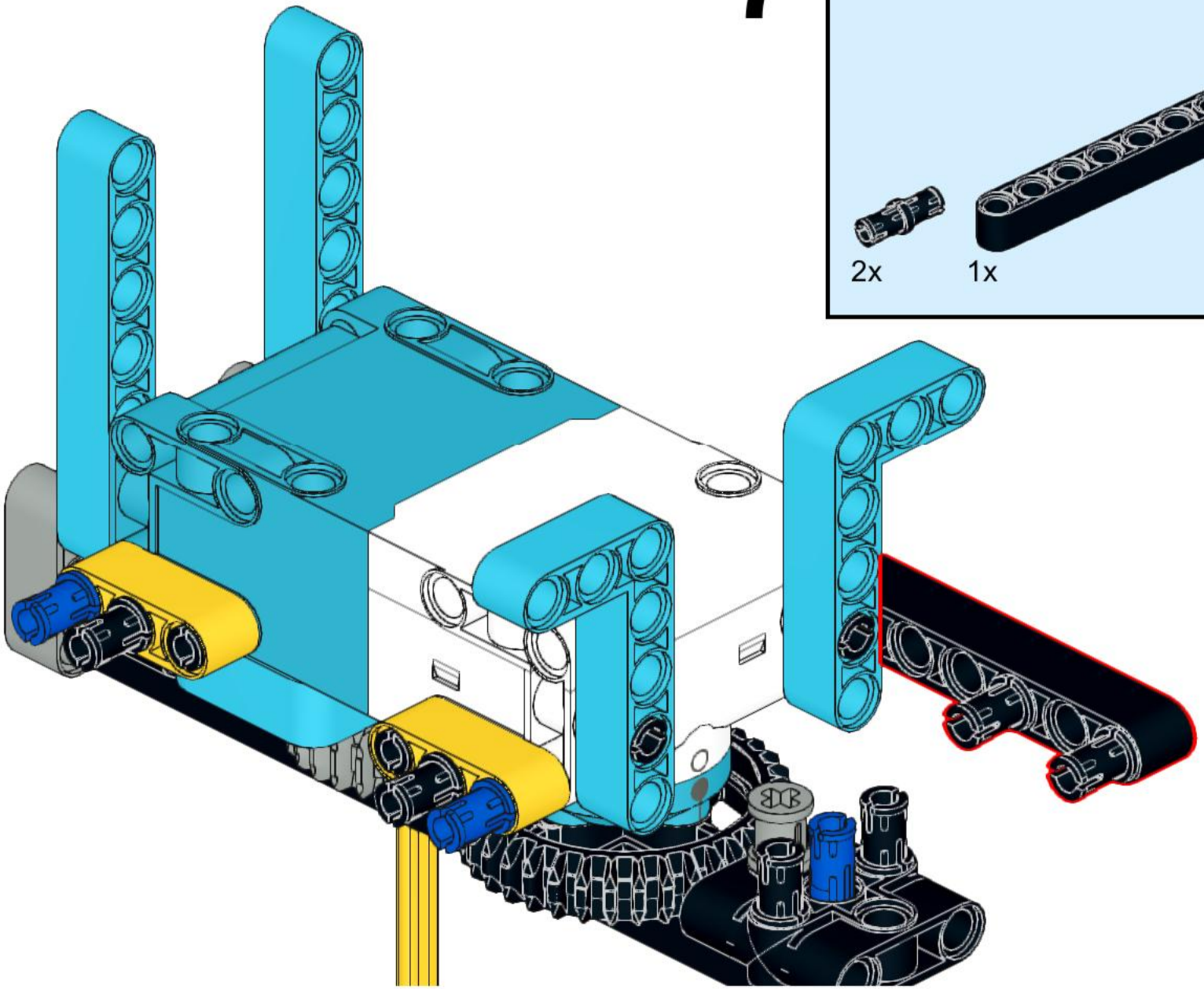

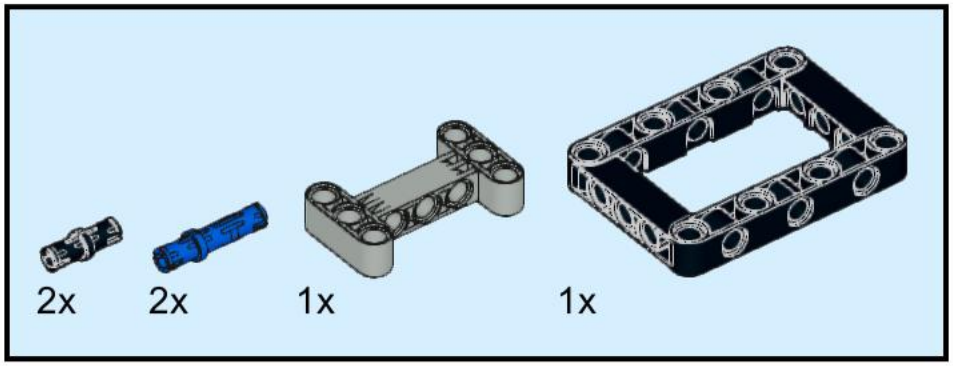

8

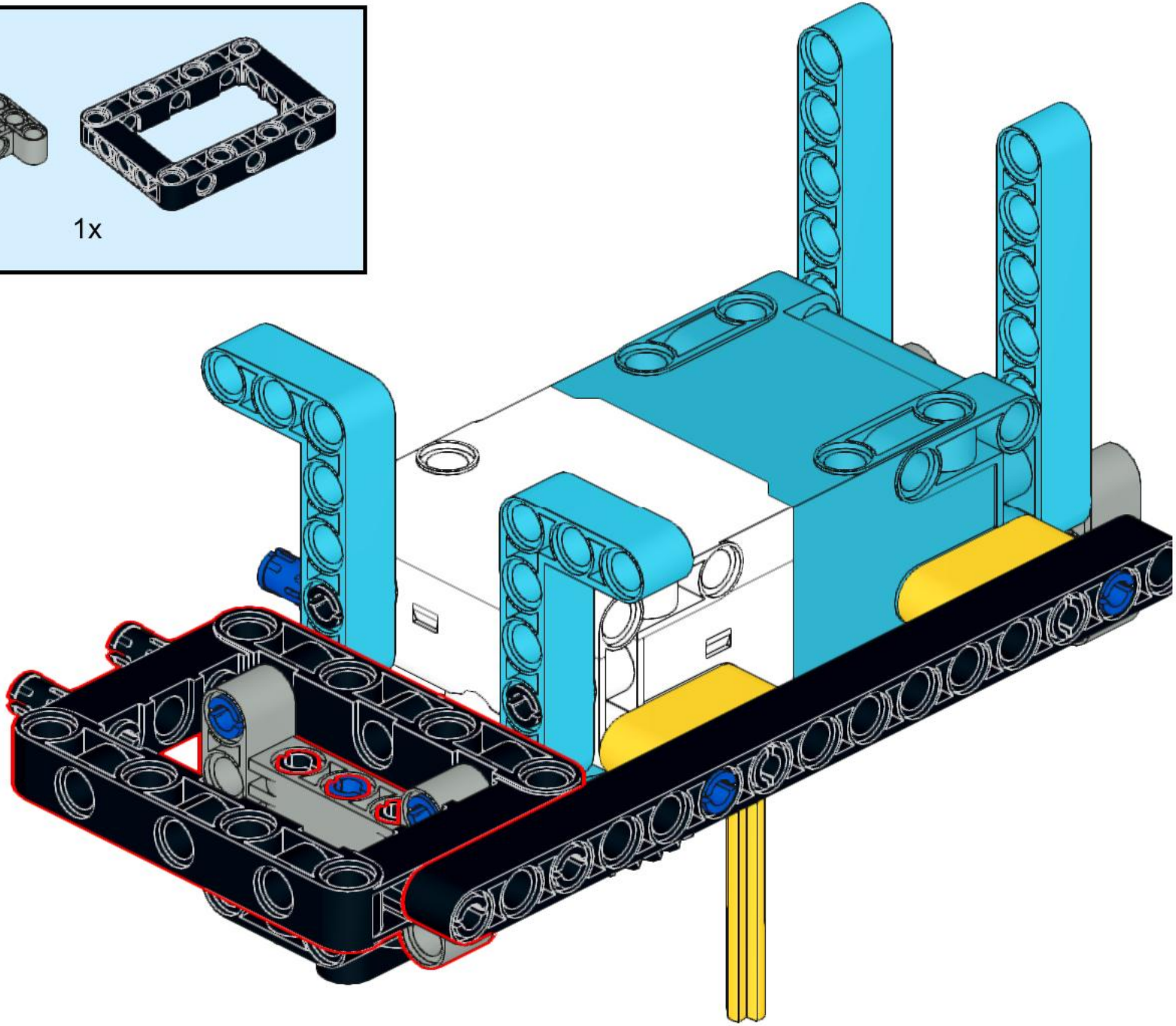

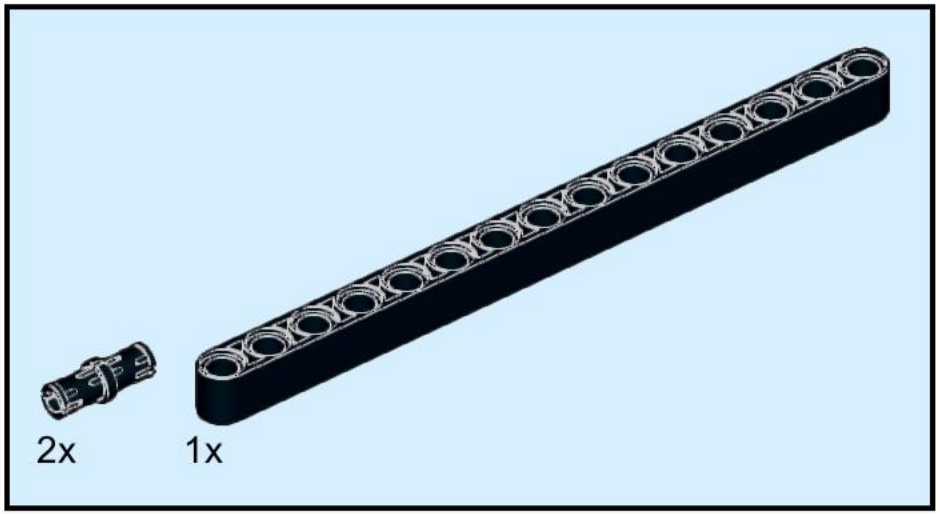

9

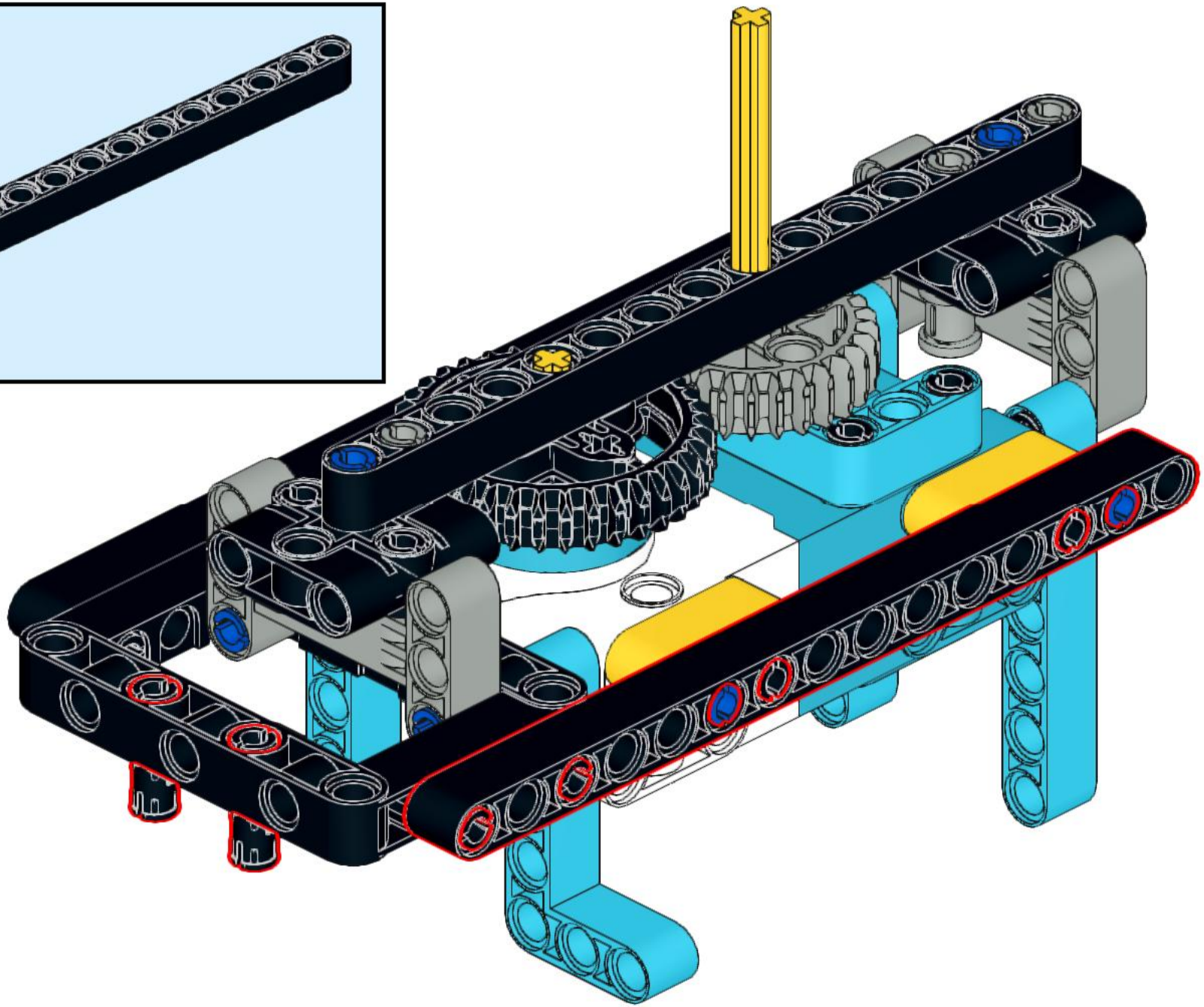

10

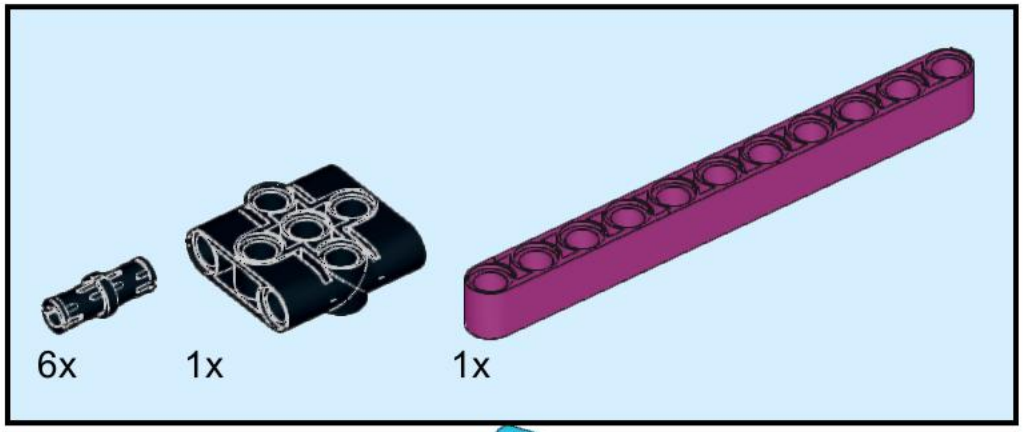

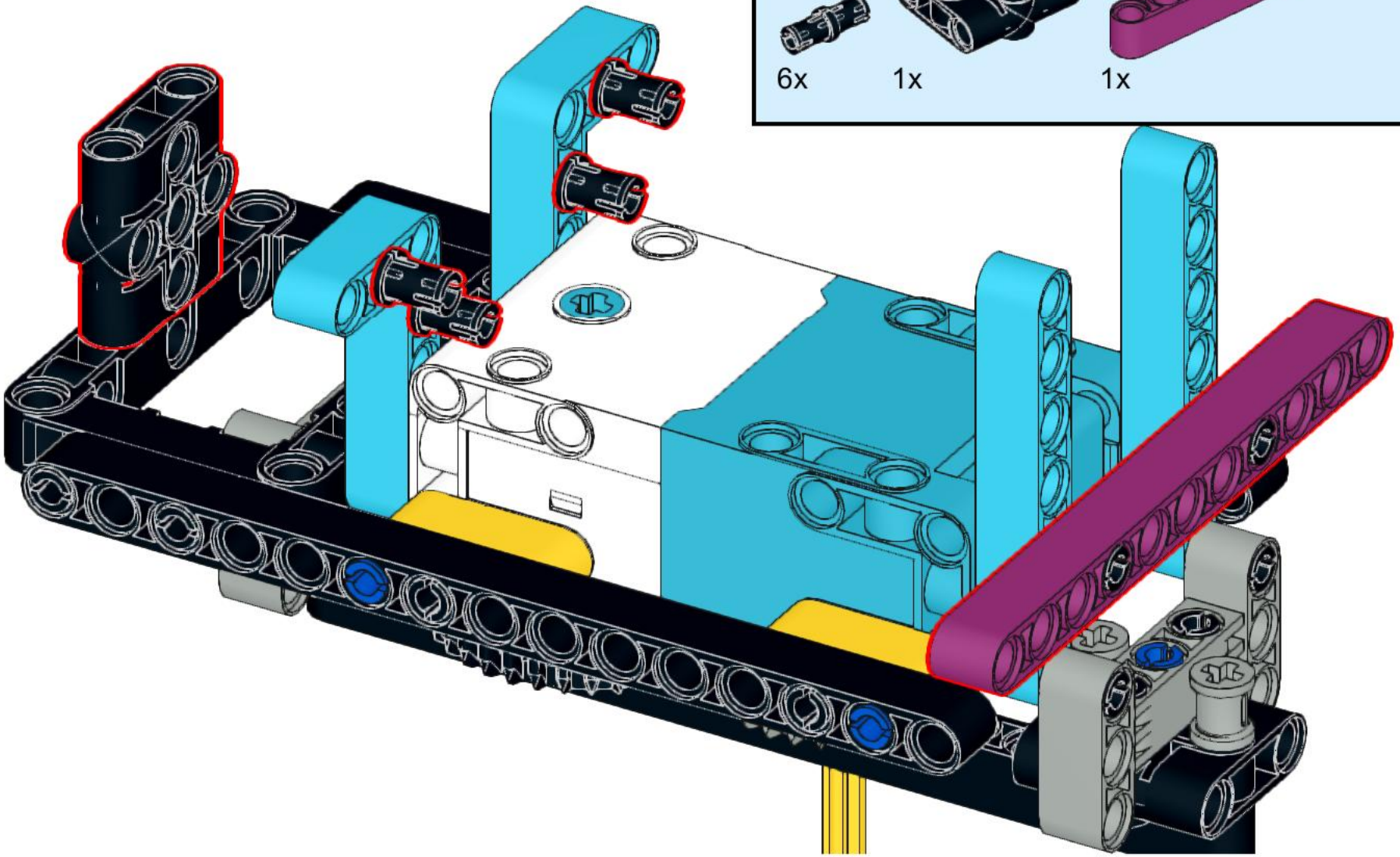

11

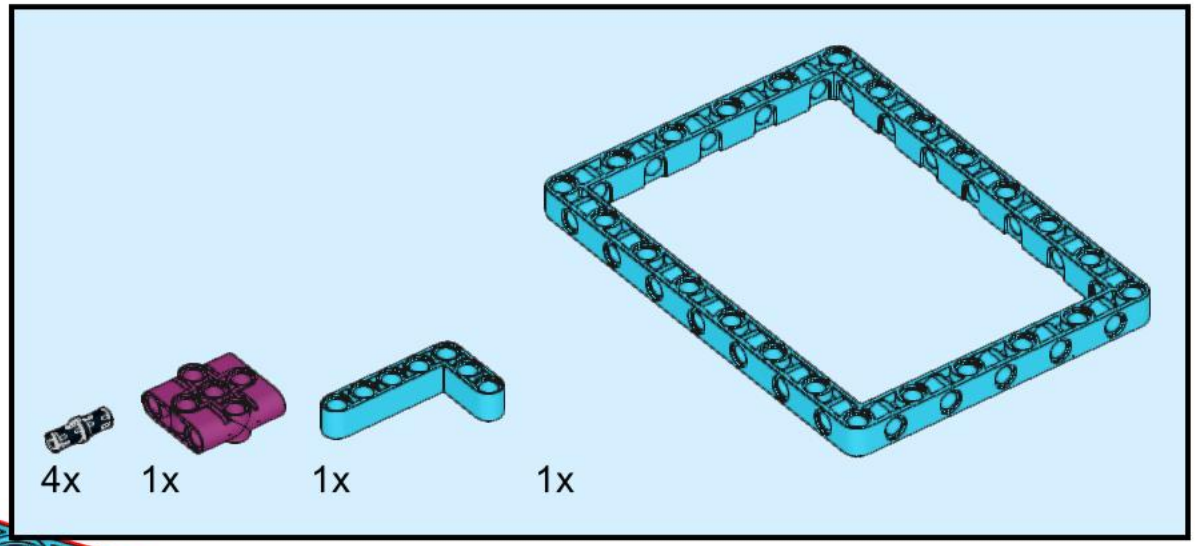

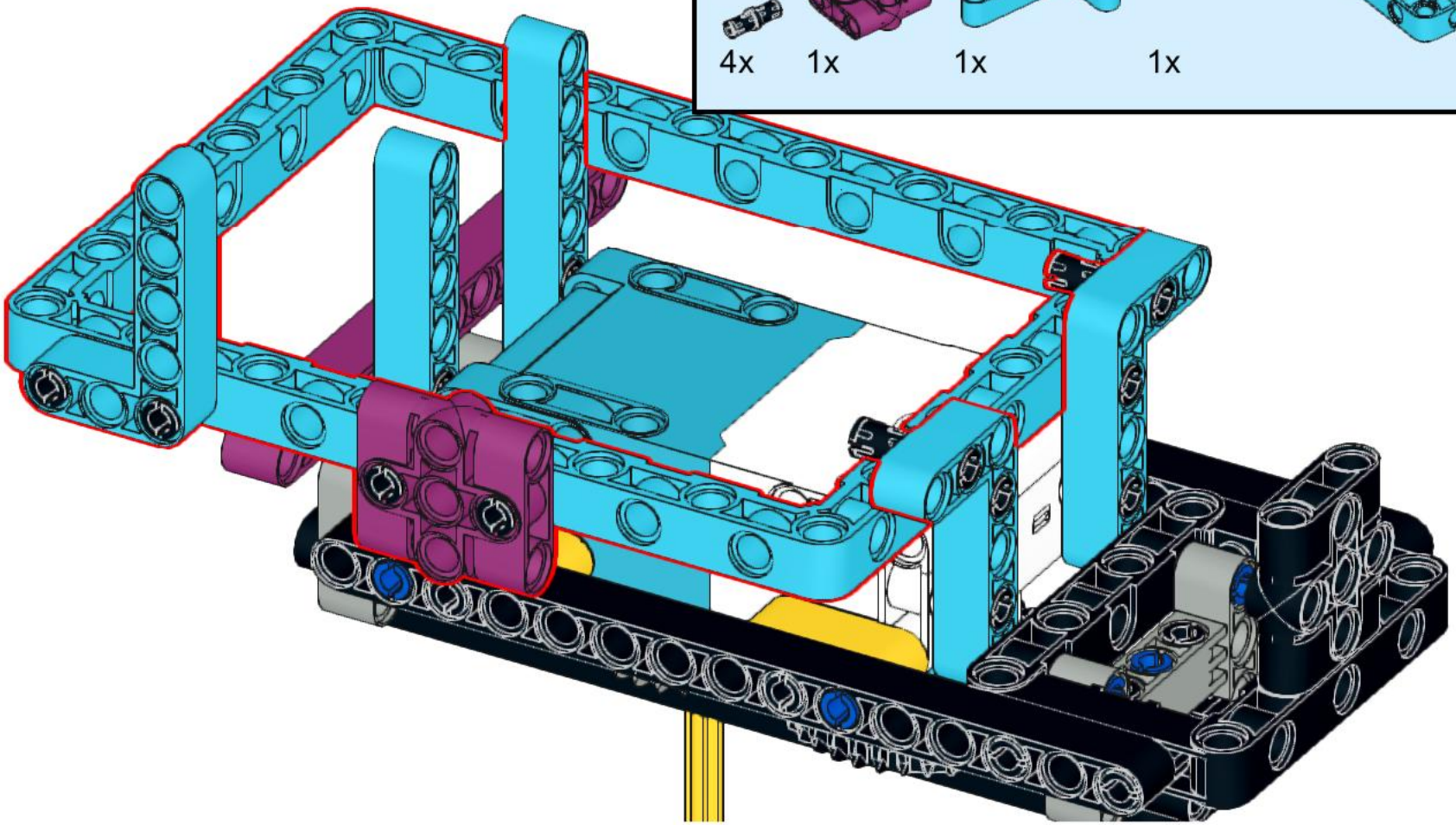

12

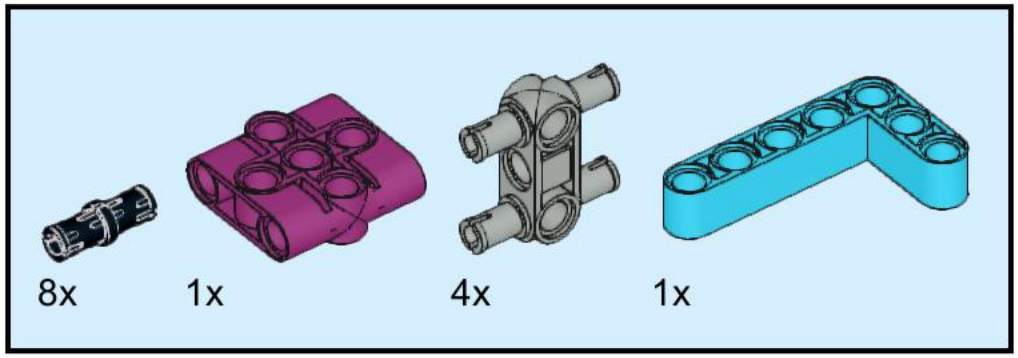

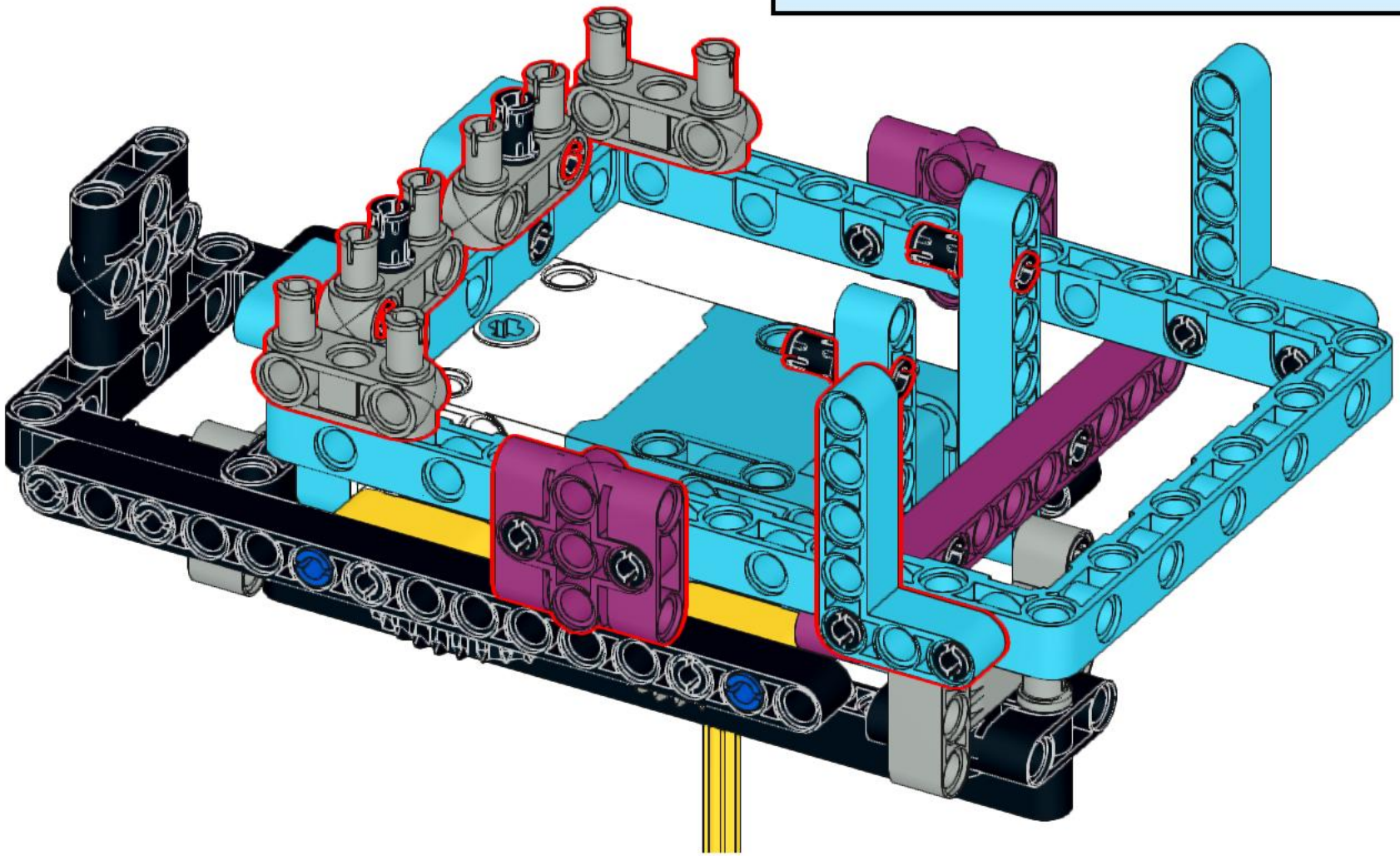

13

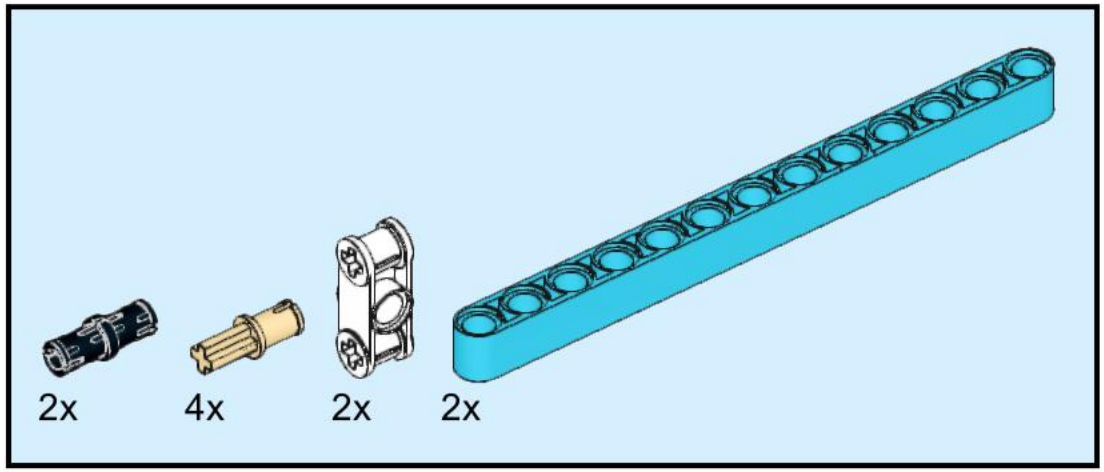

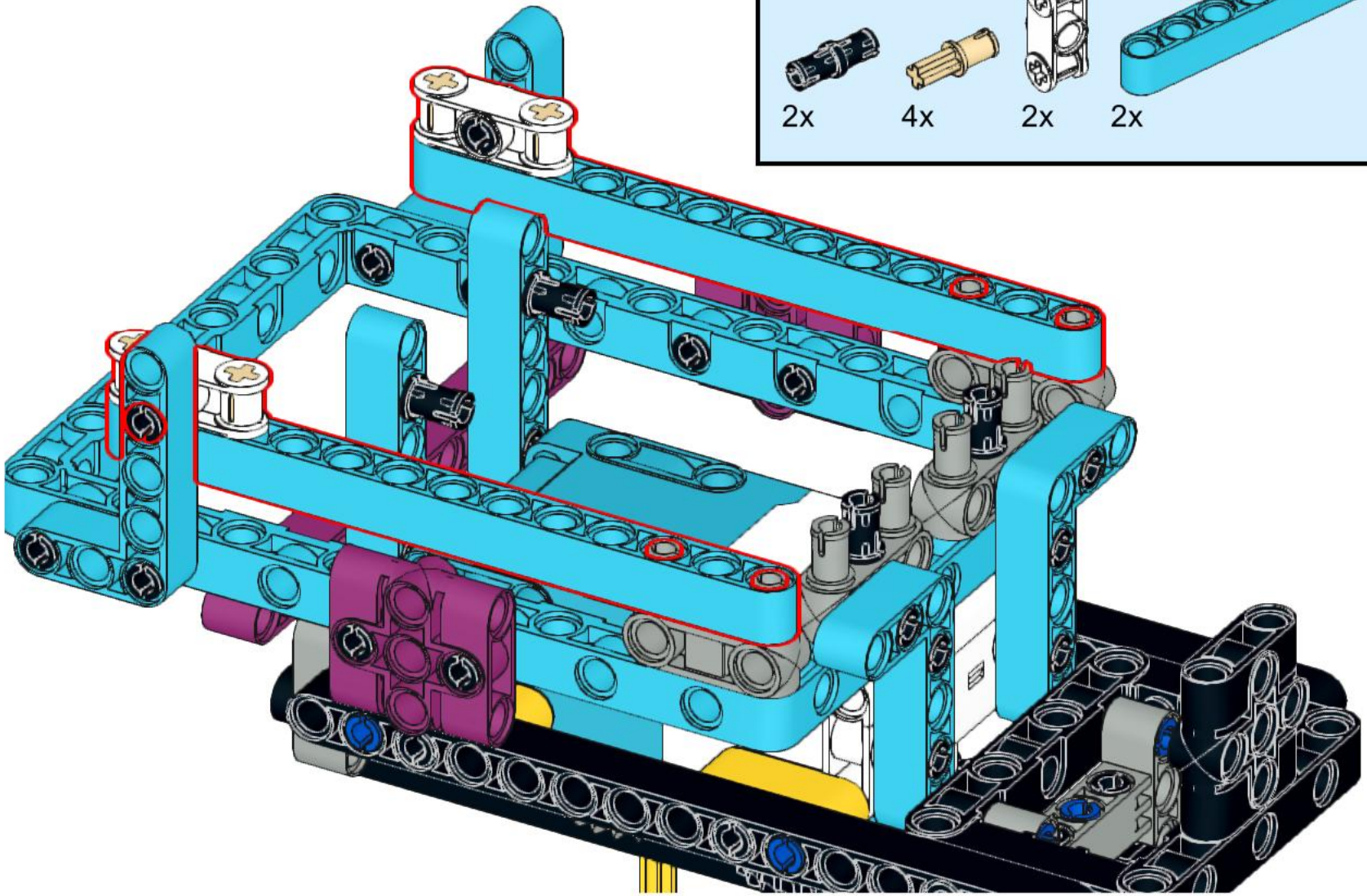

14

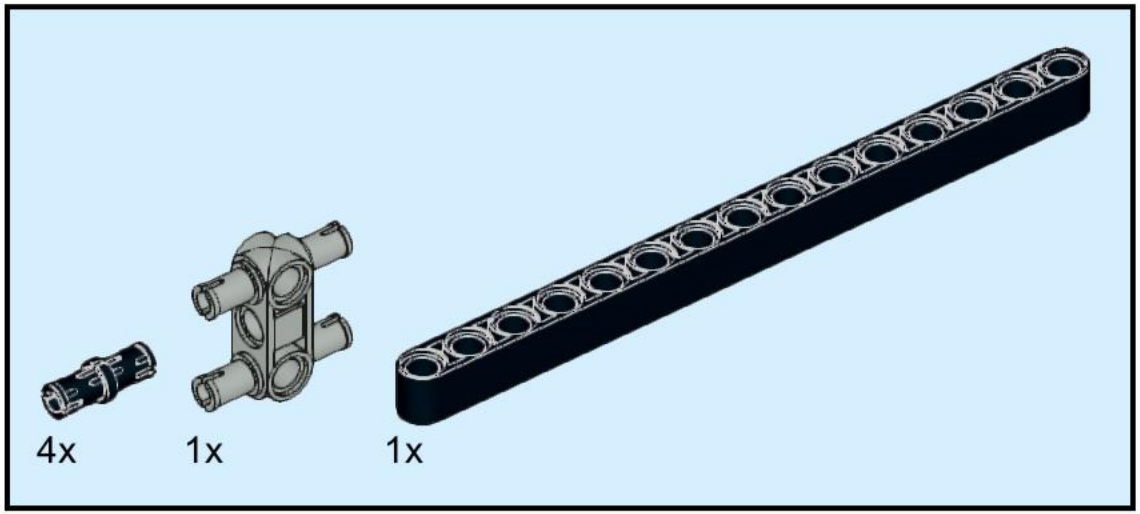

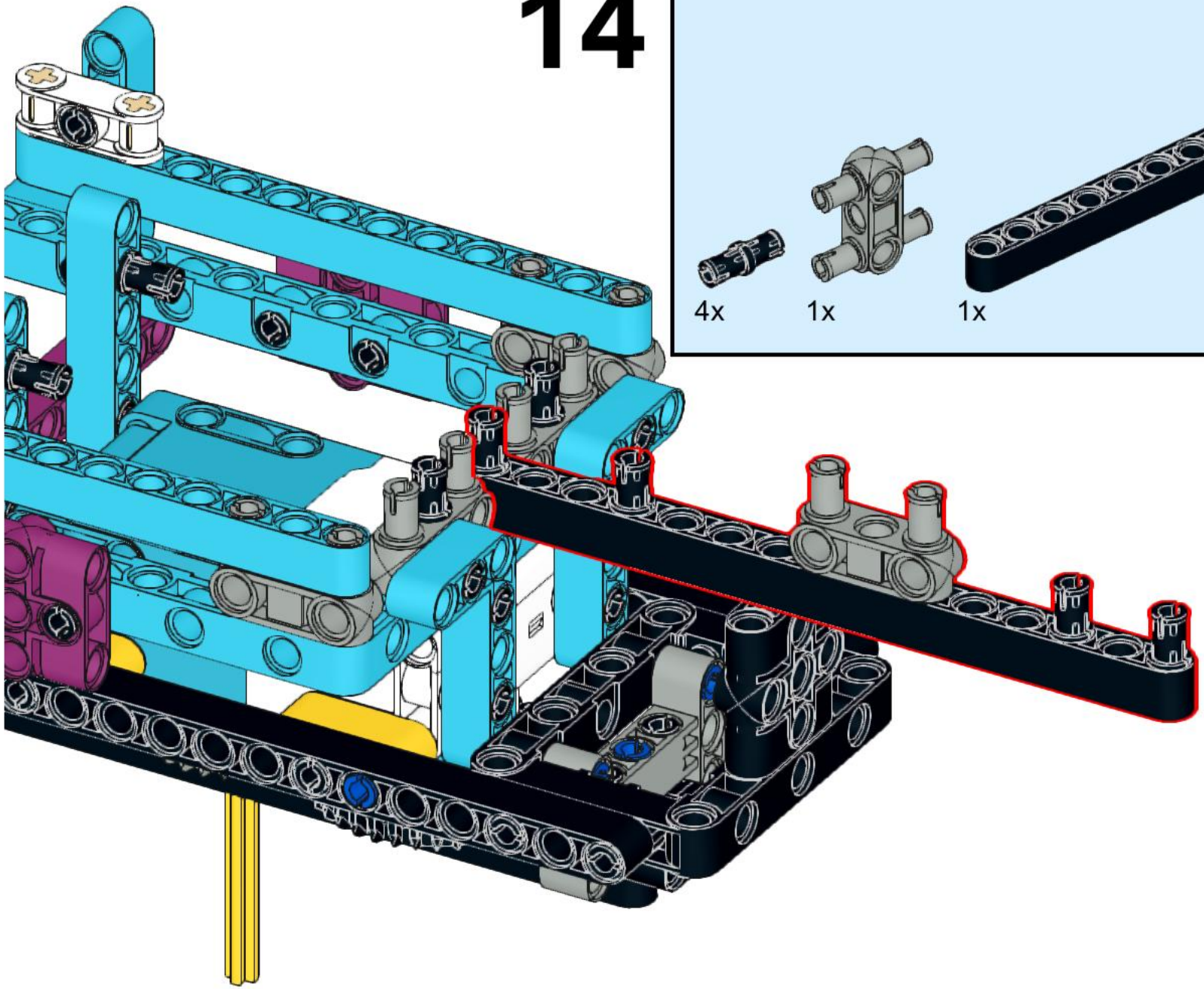

15

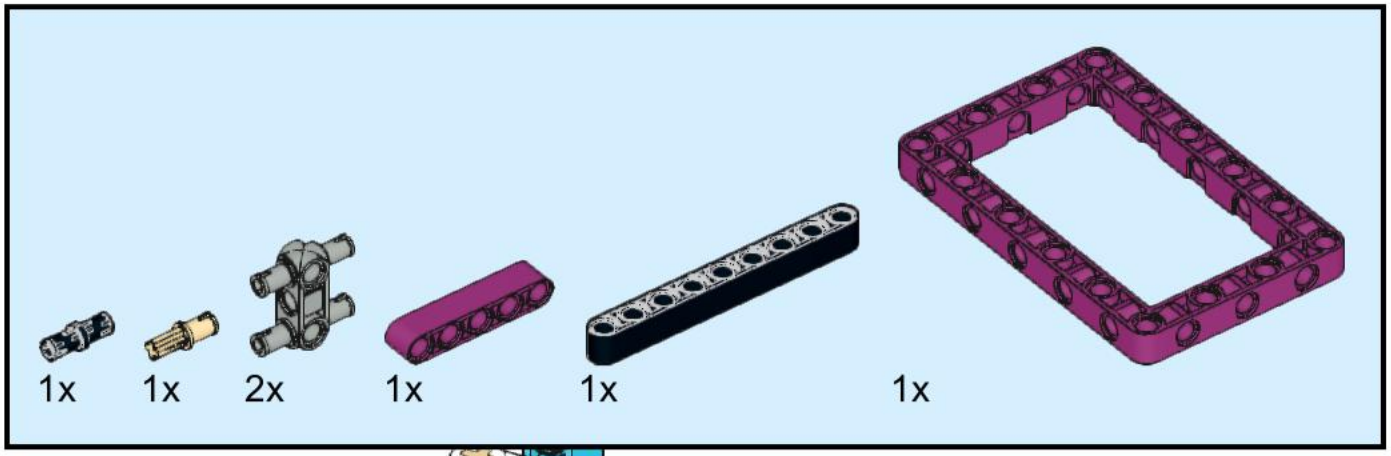

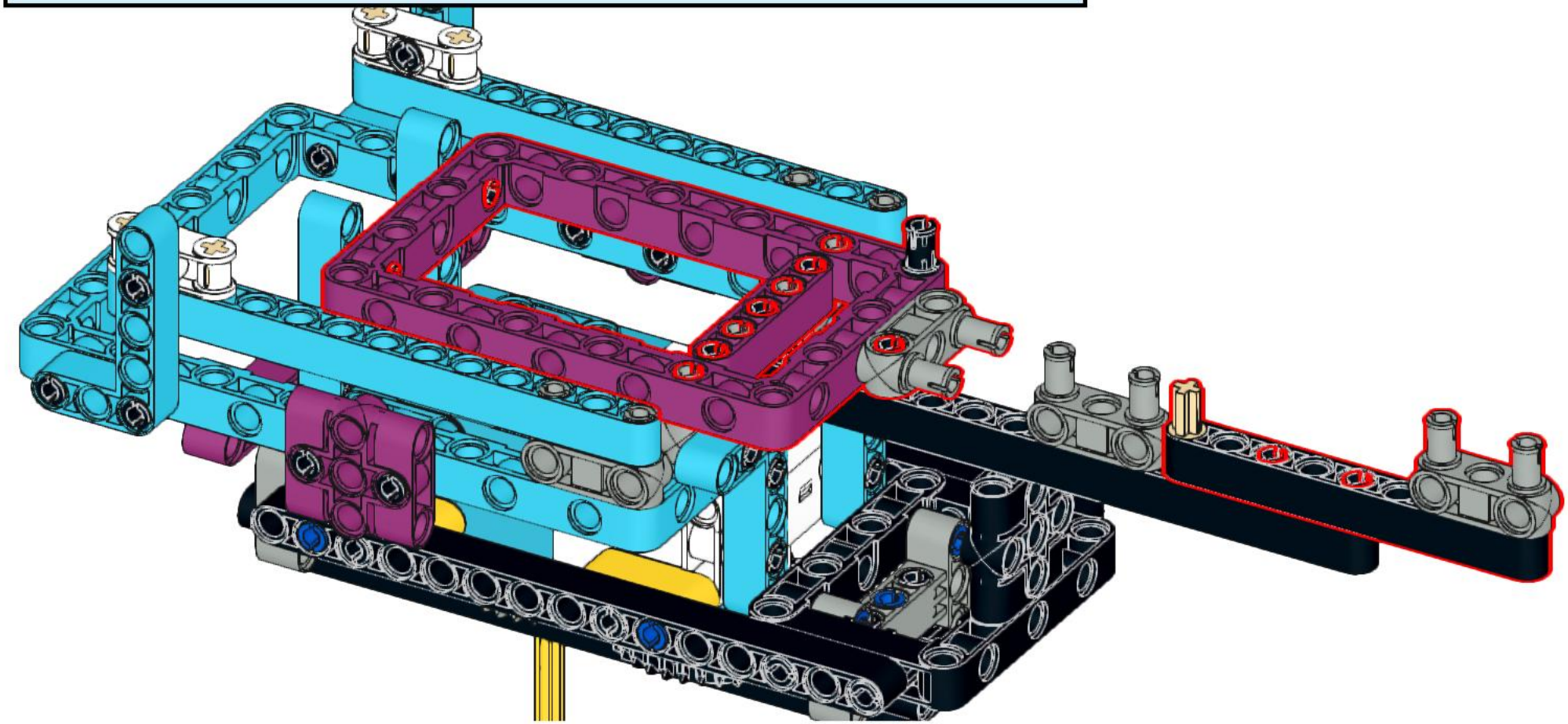

16

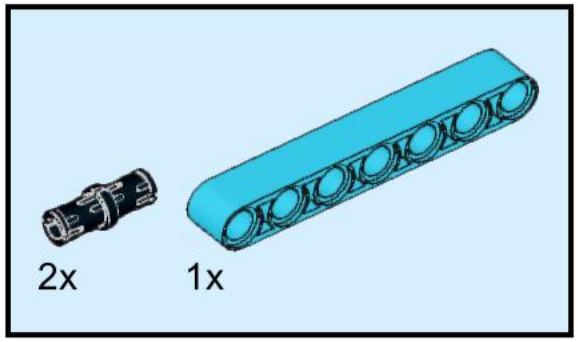

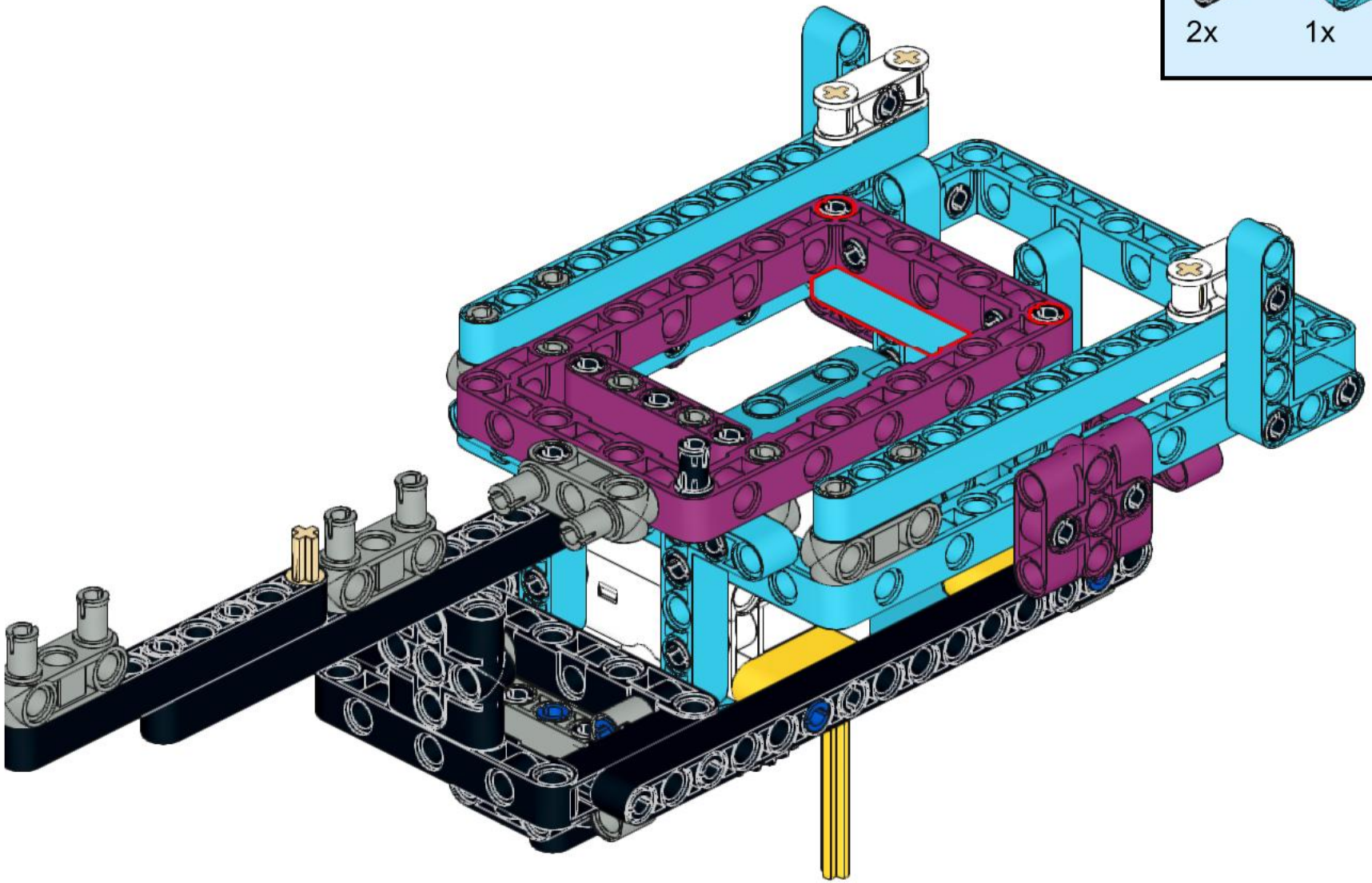

17

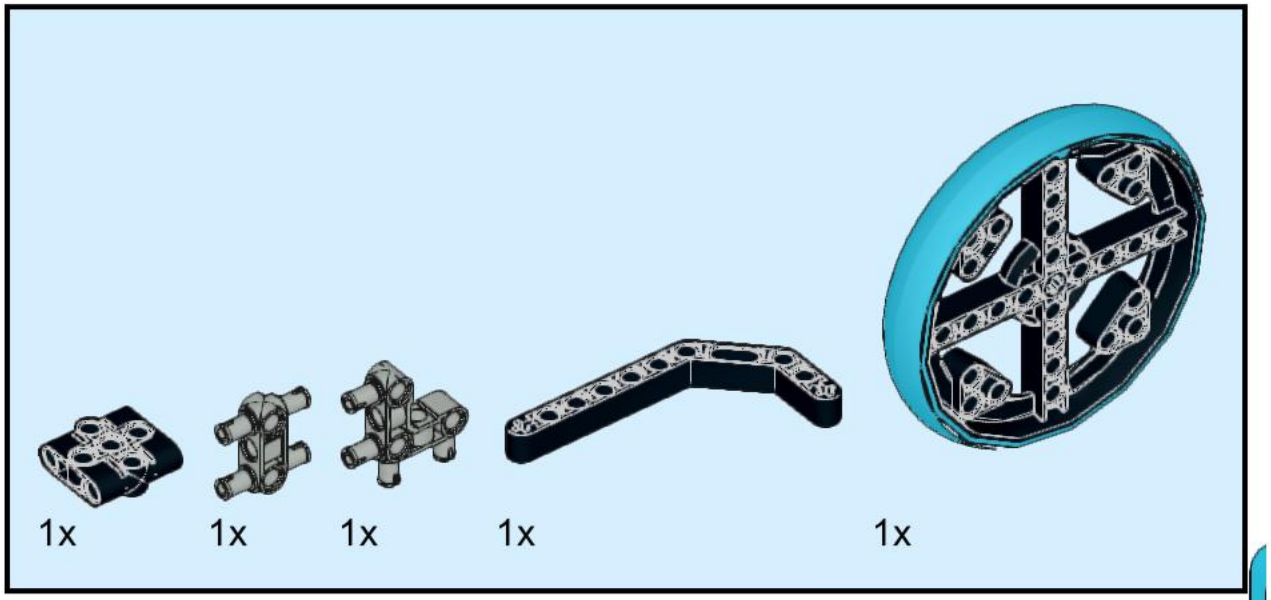

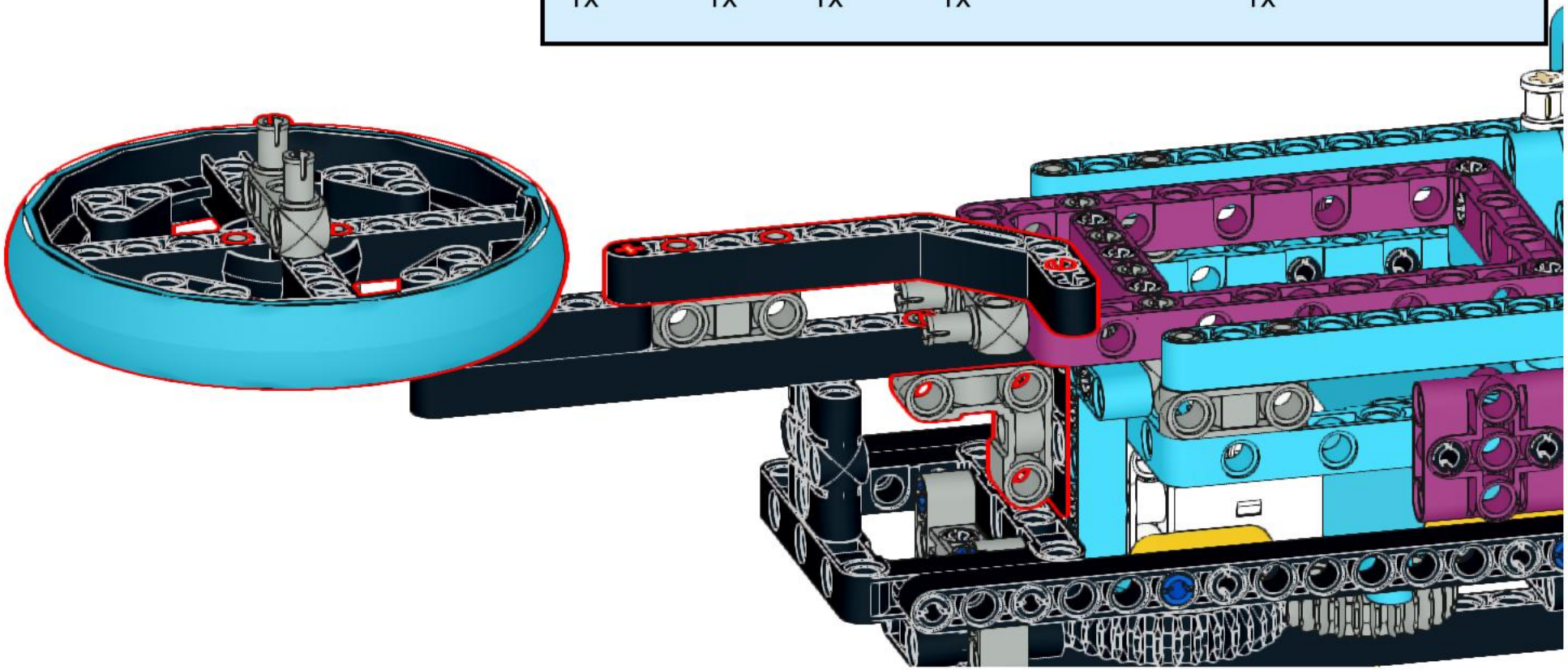

18

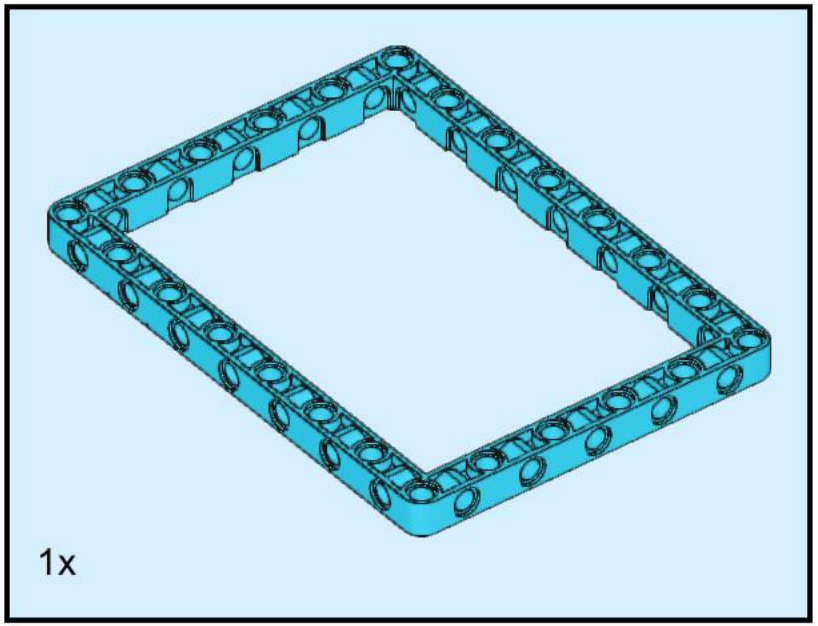

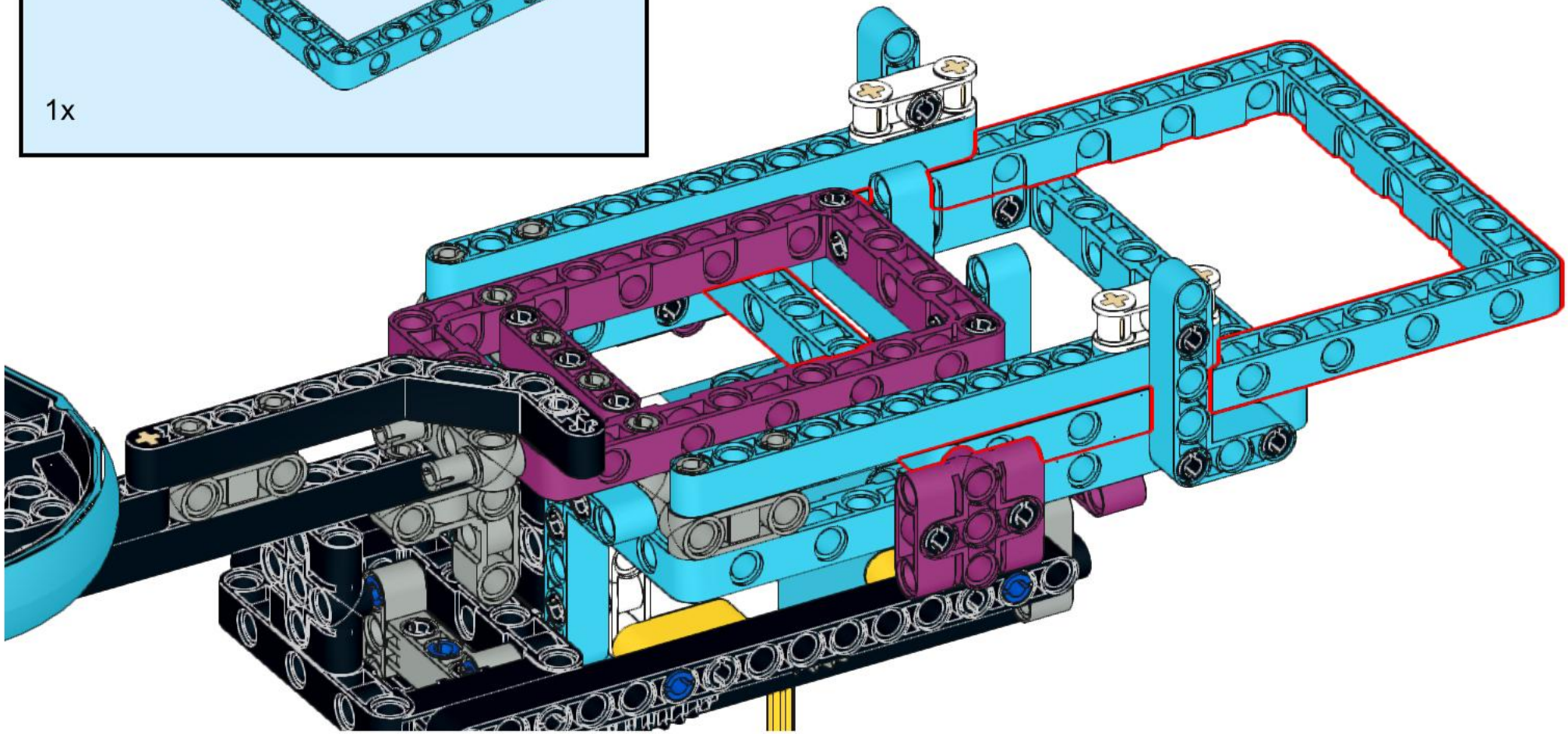

19

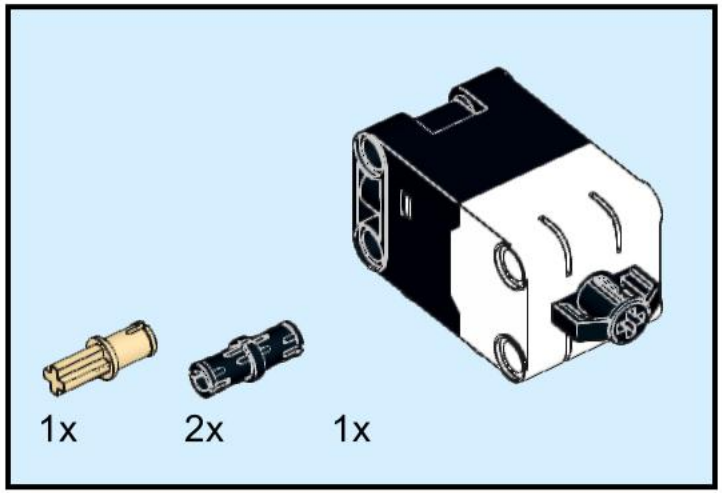

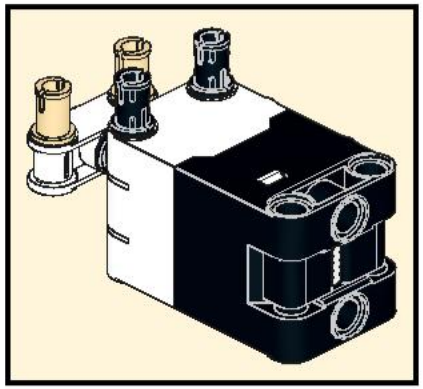

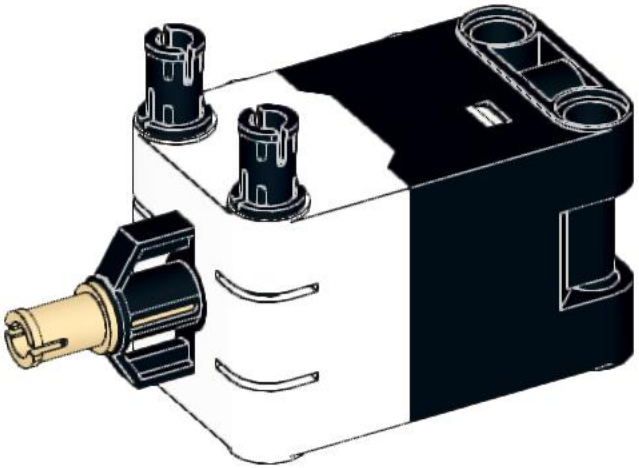

20

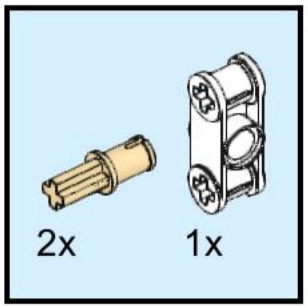

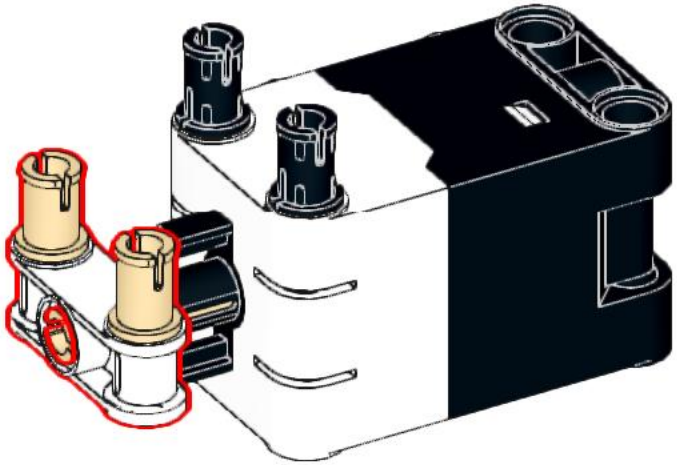

21

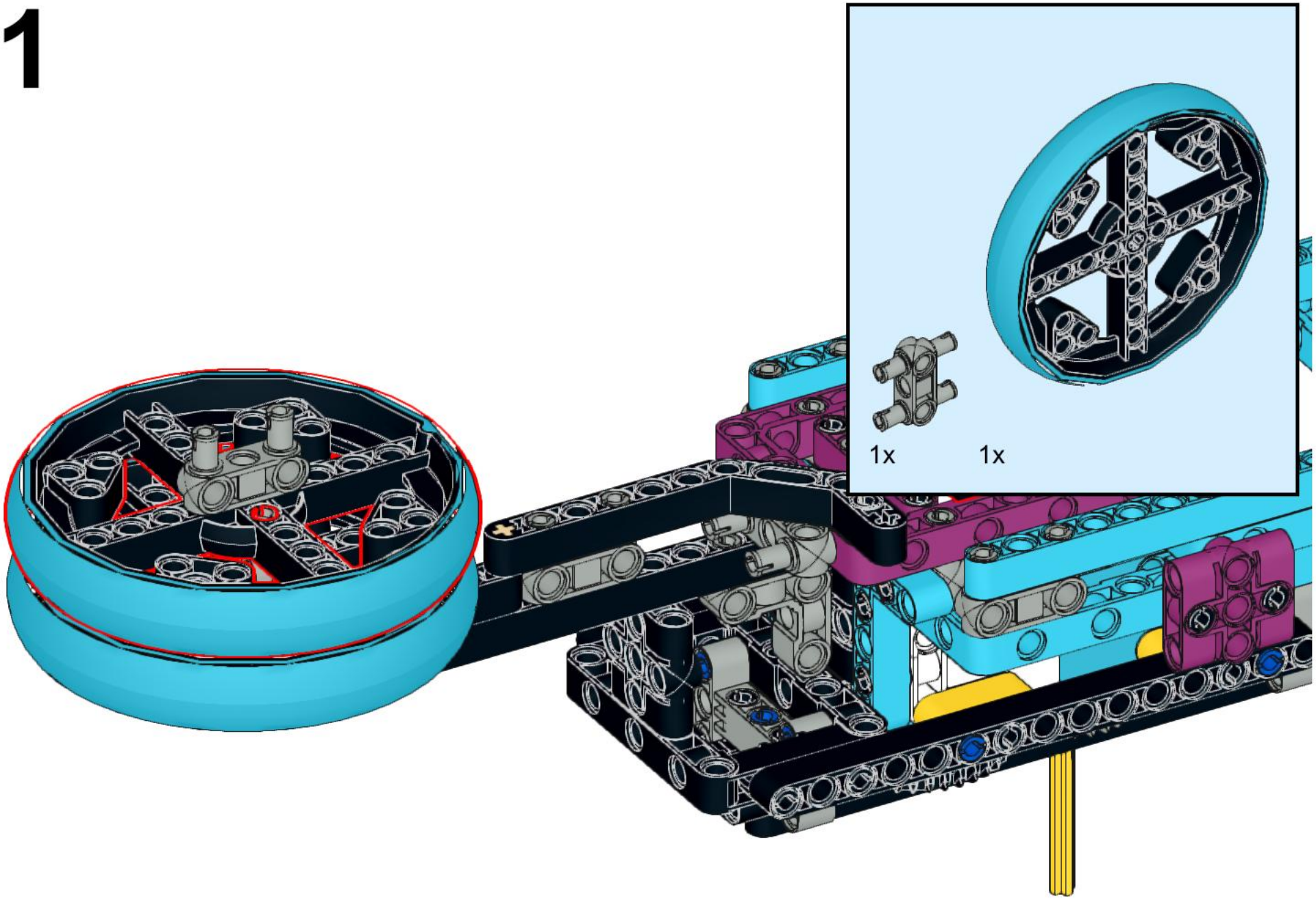

22

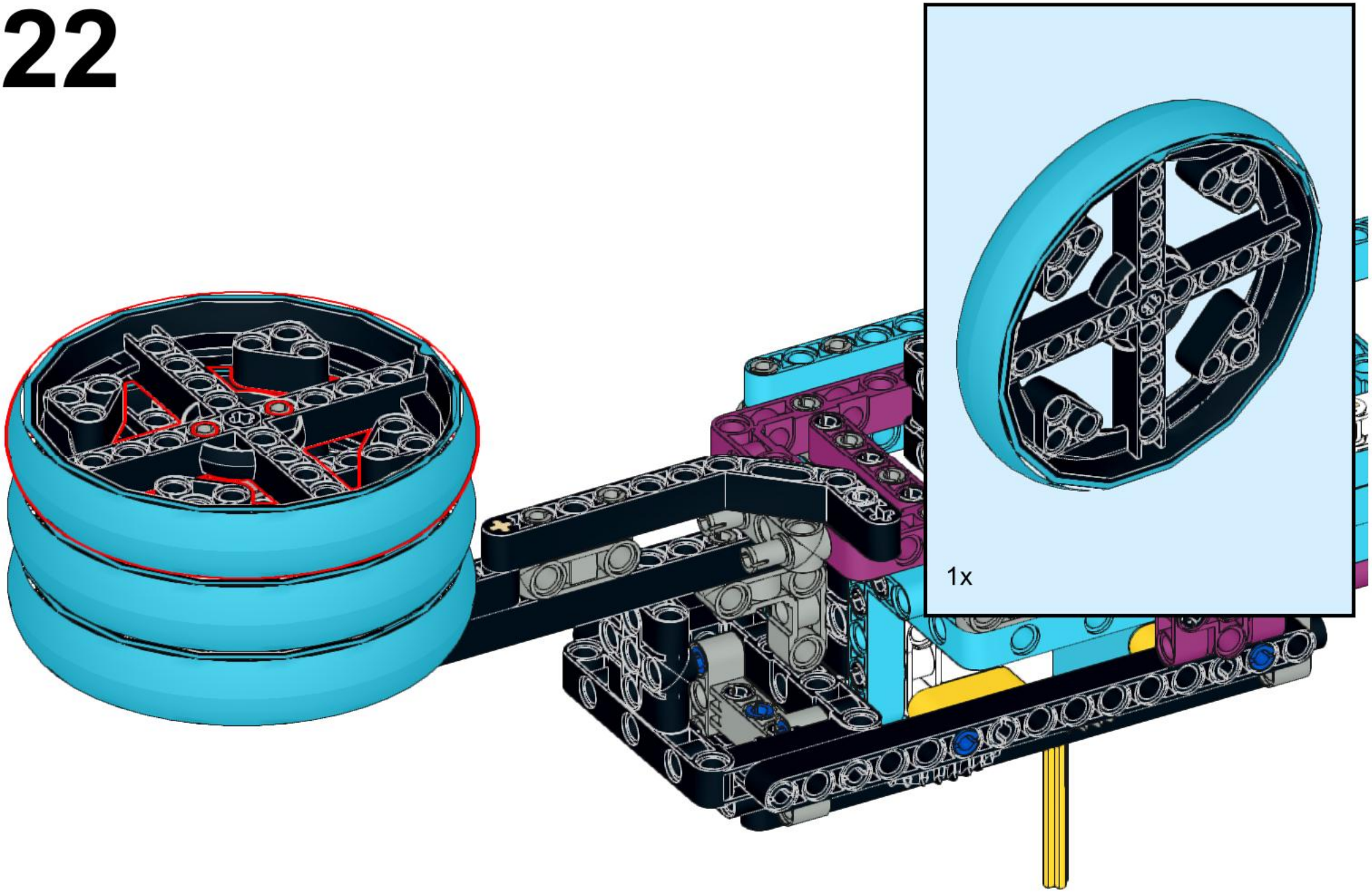

23

6x

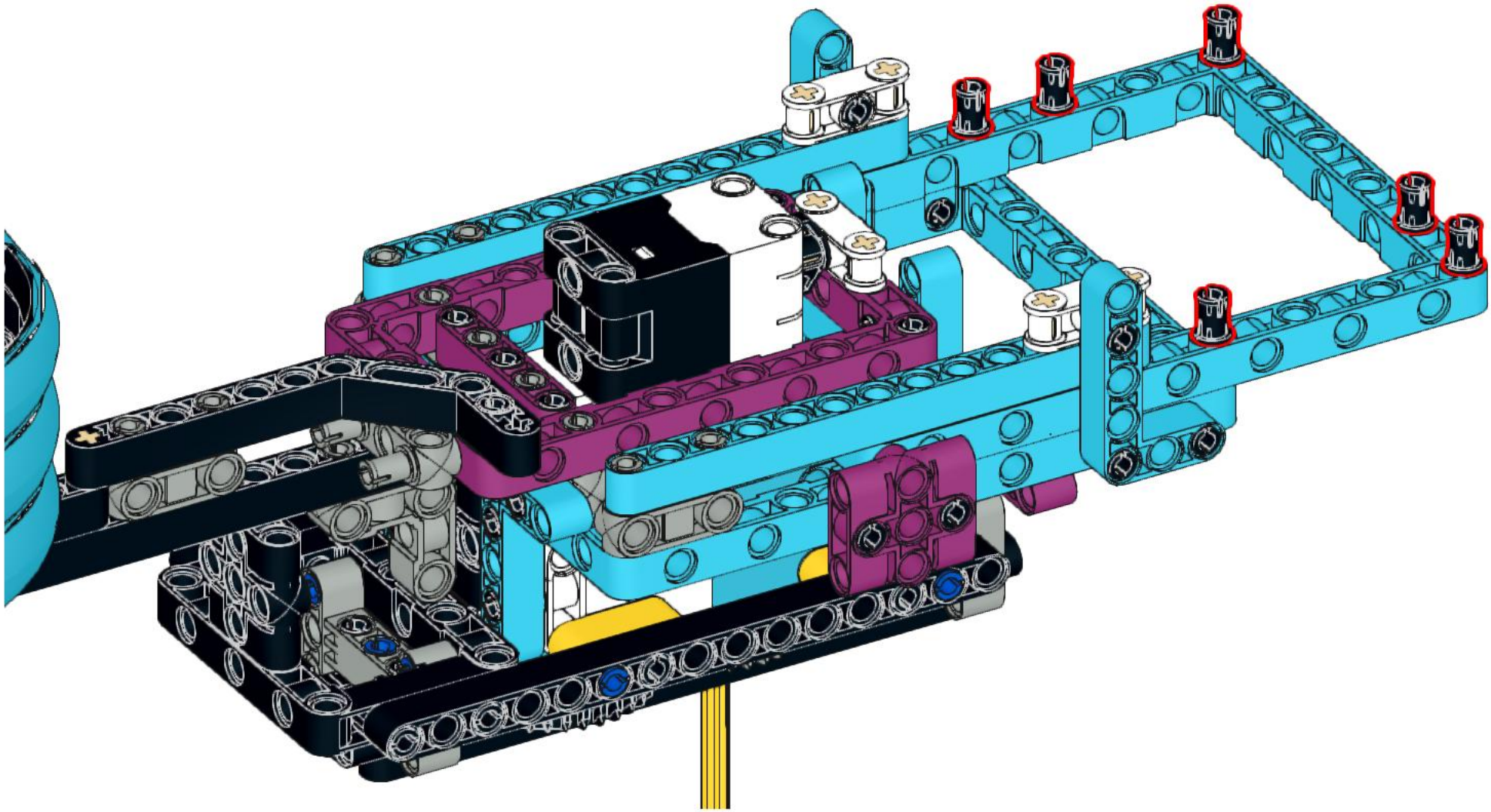

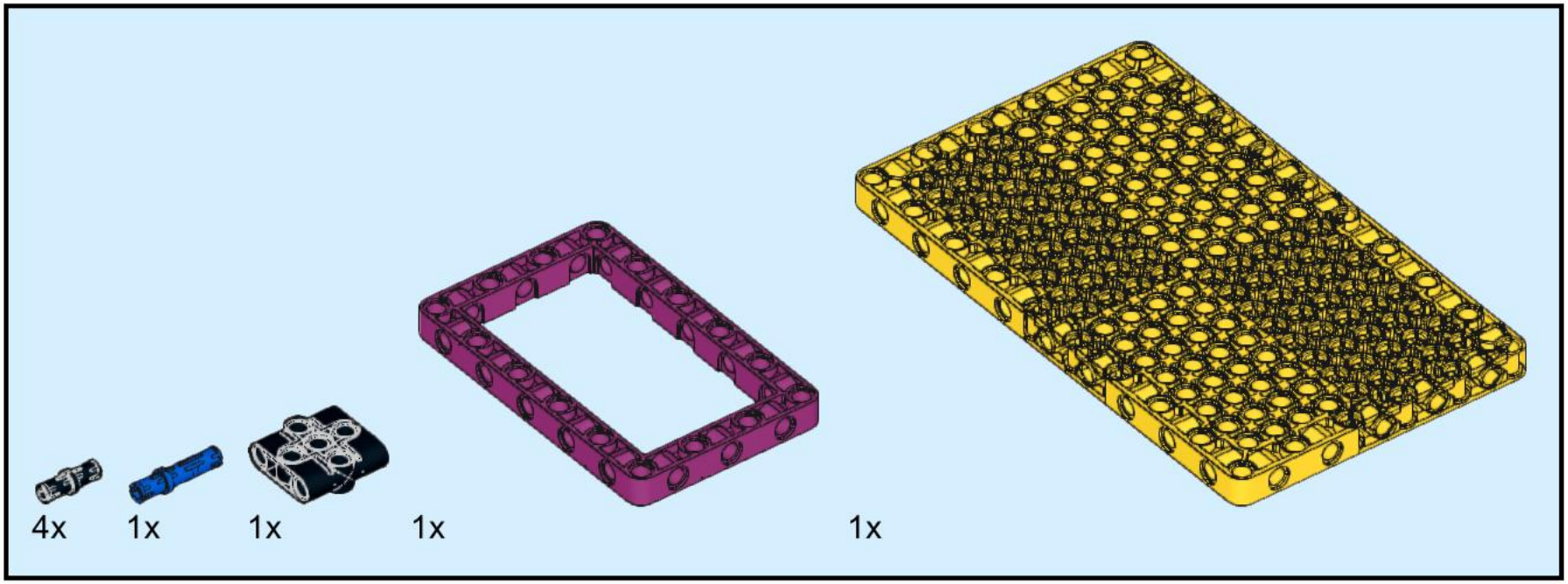

24

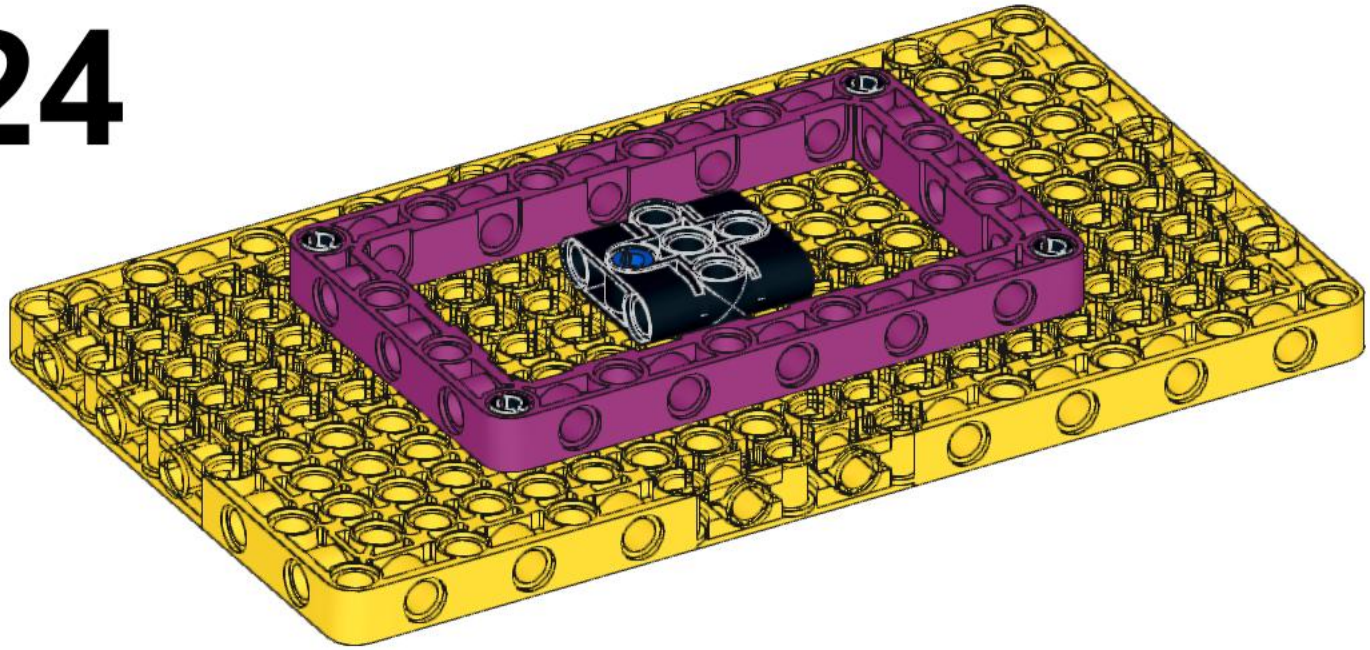

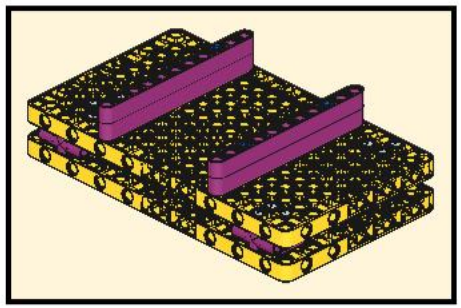

25

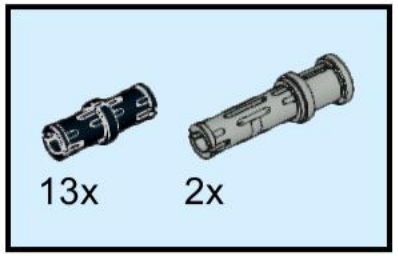

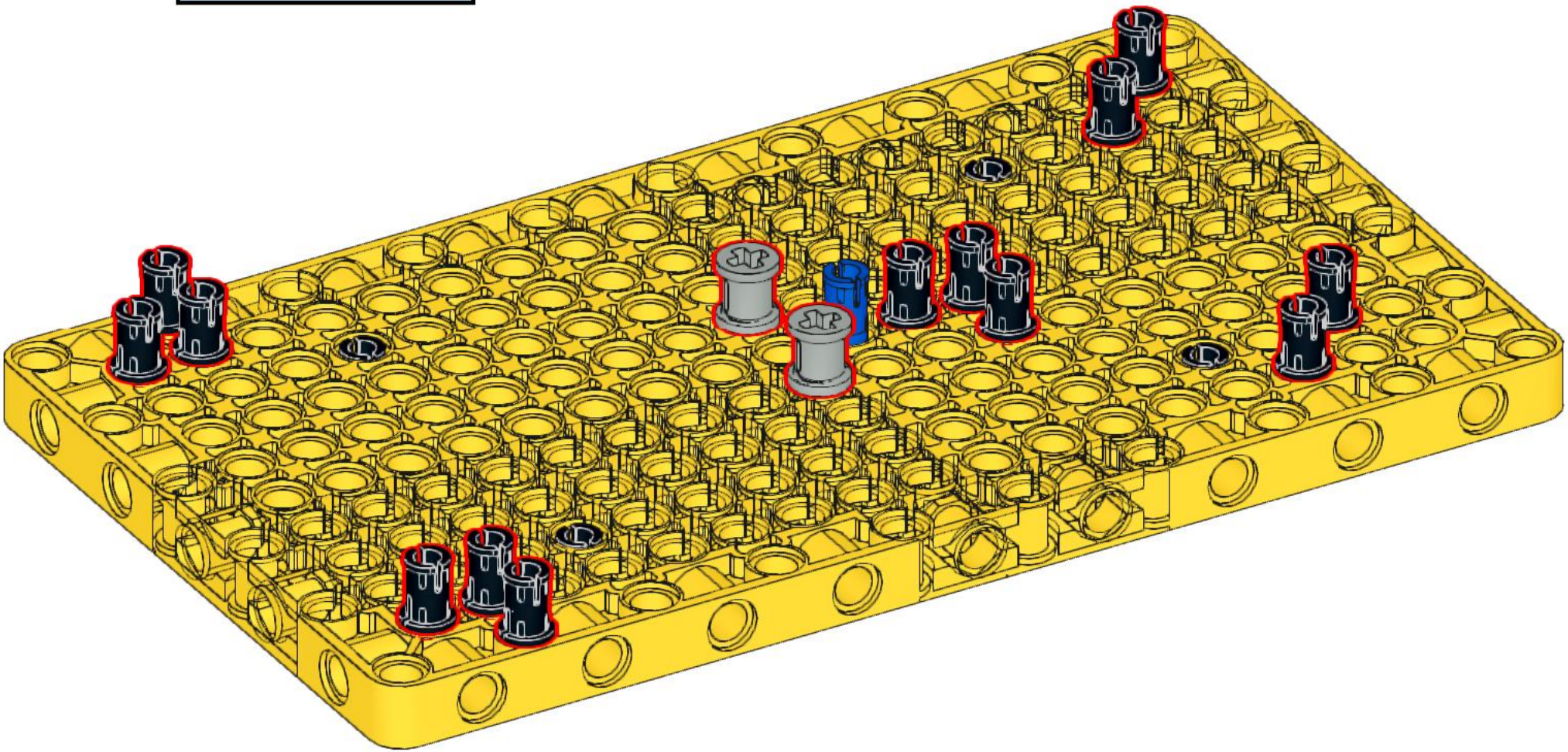

26

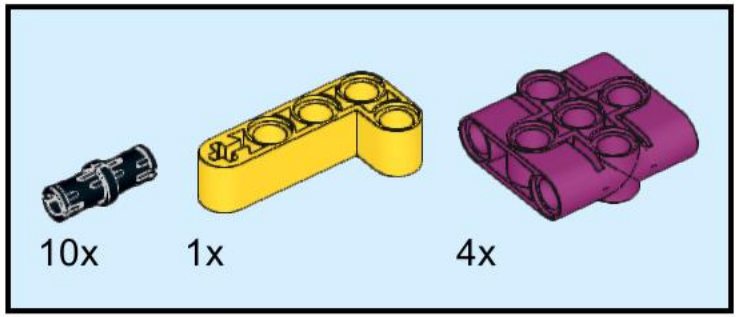

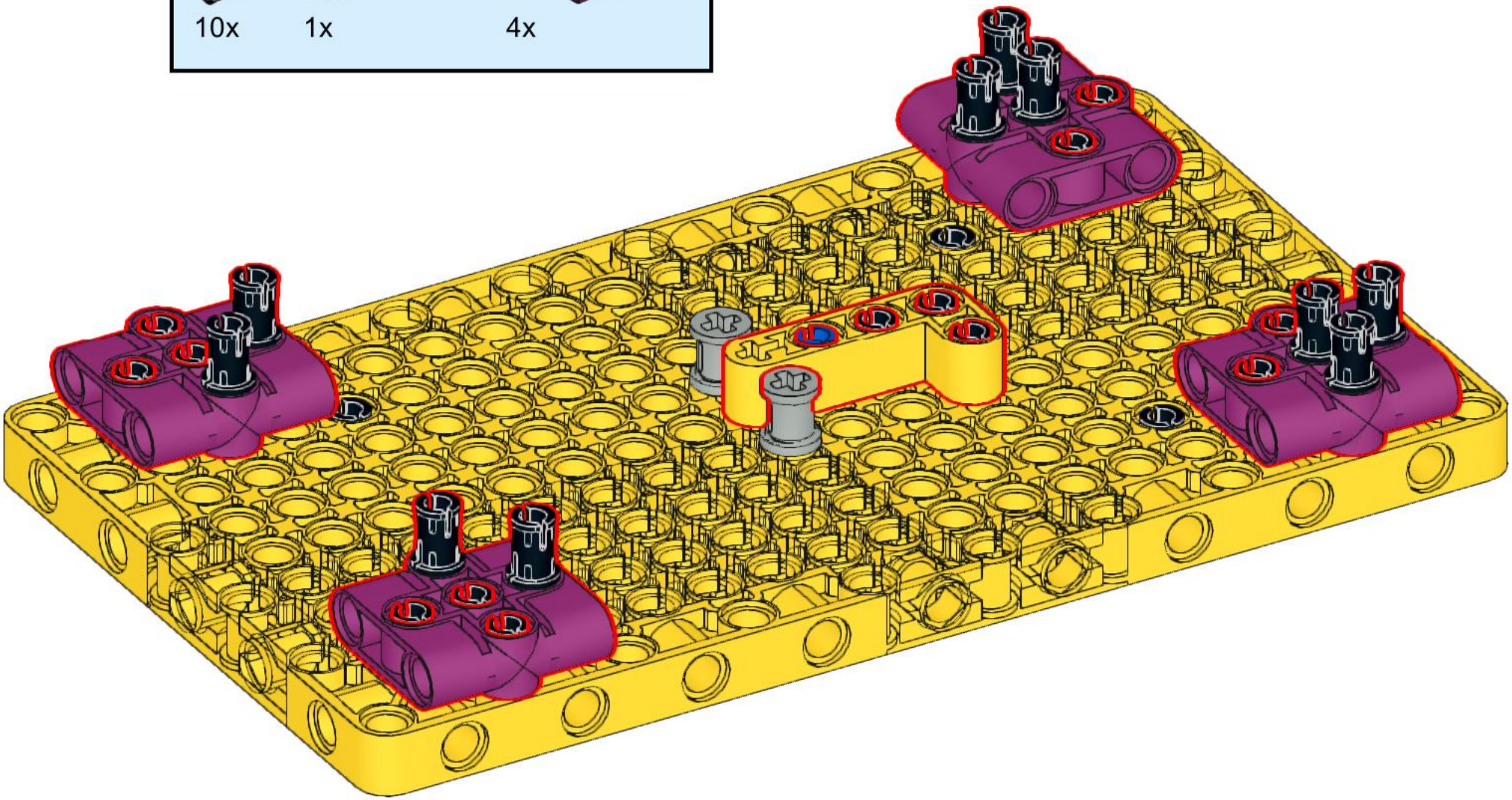

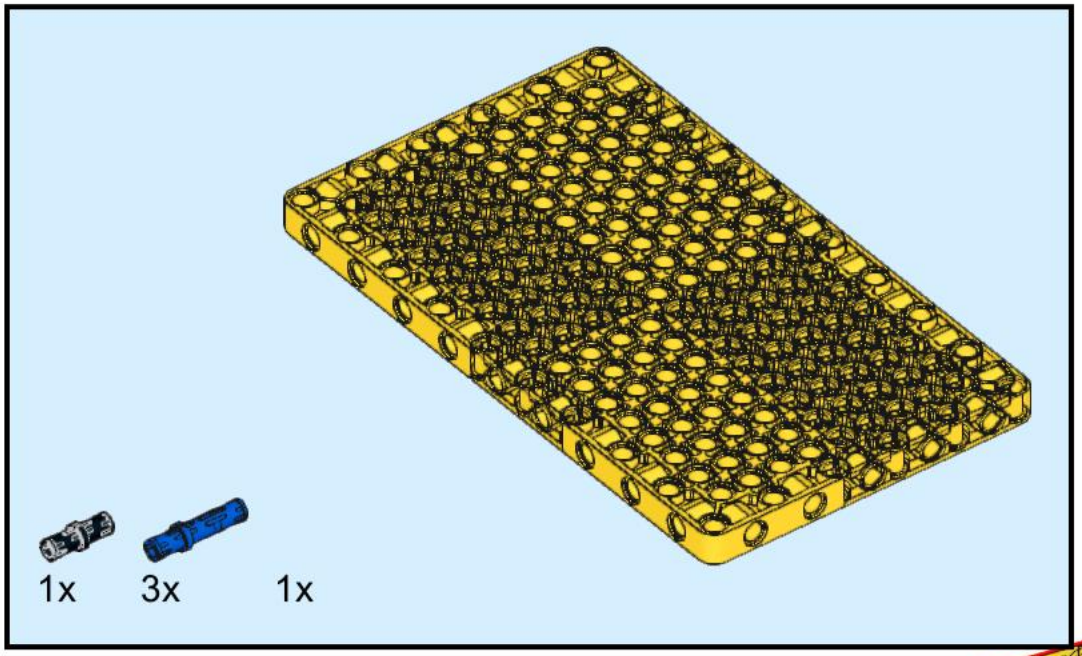
1x
3x
1x

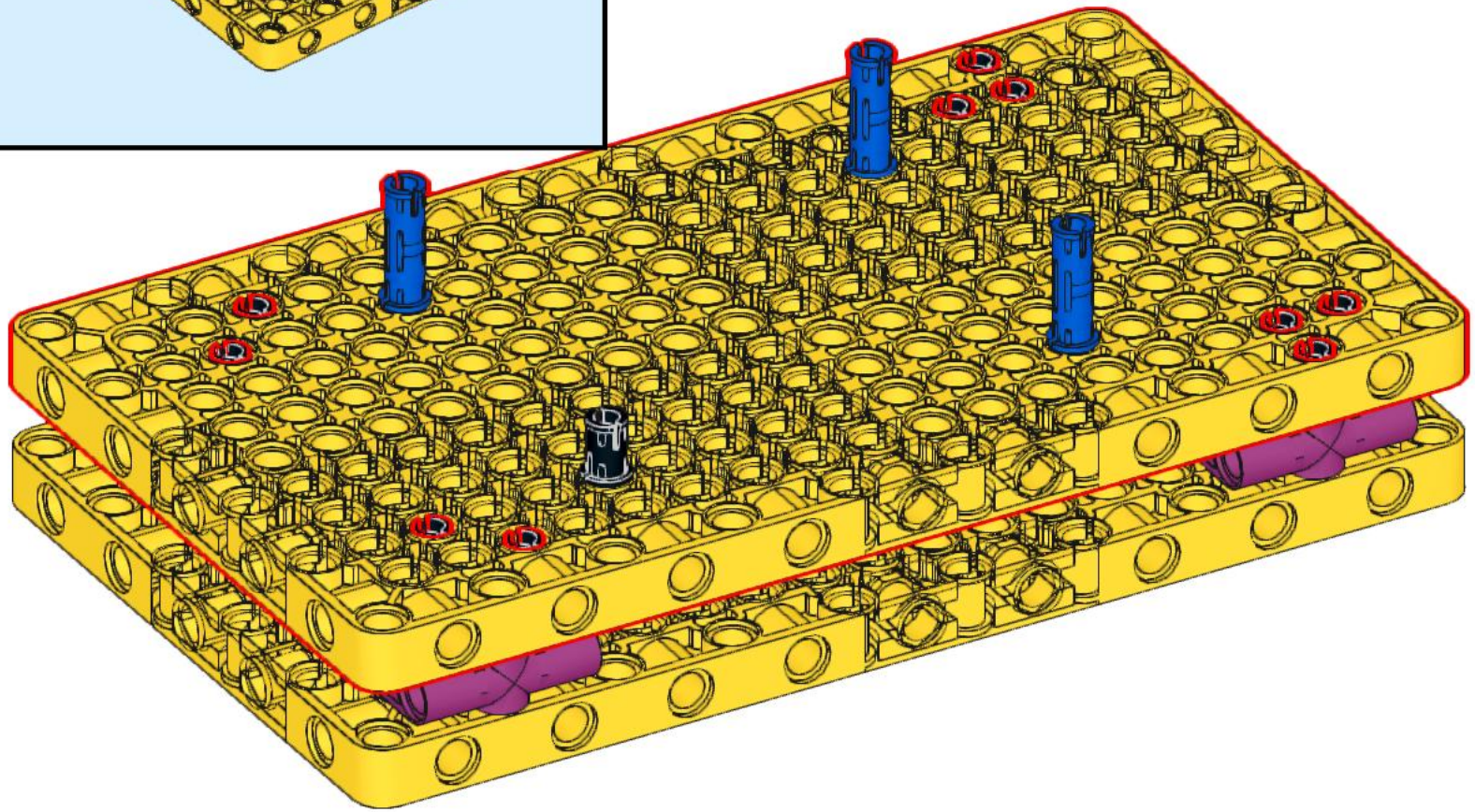

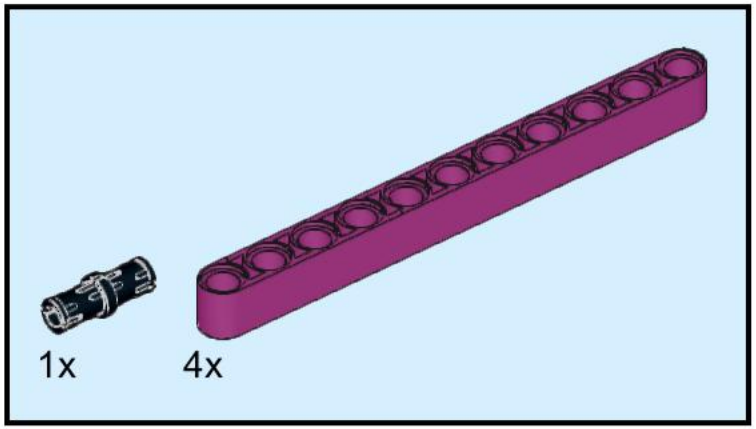

28

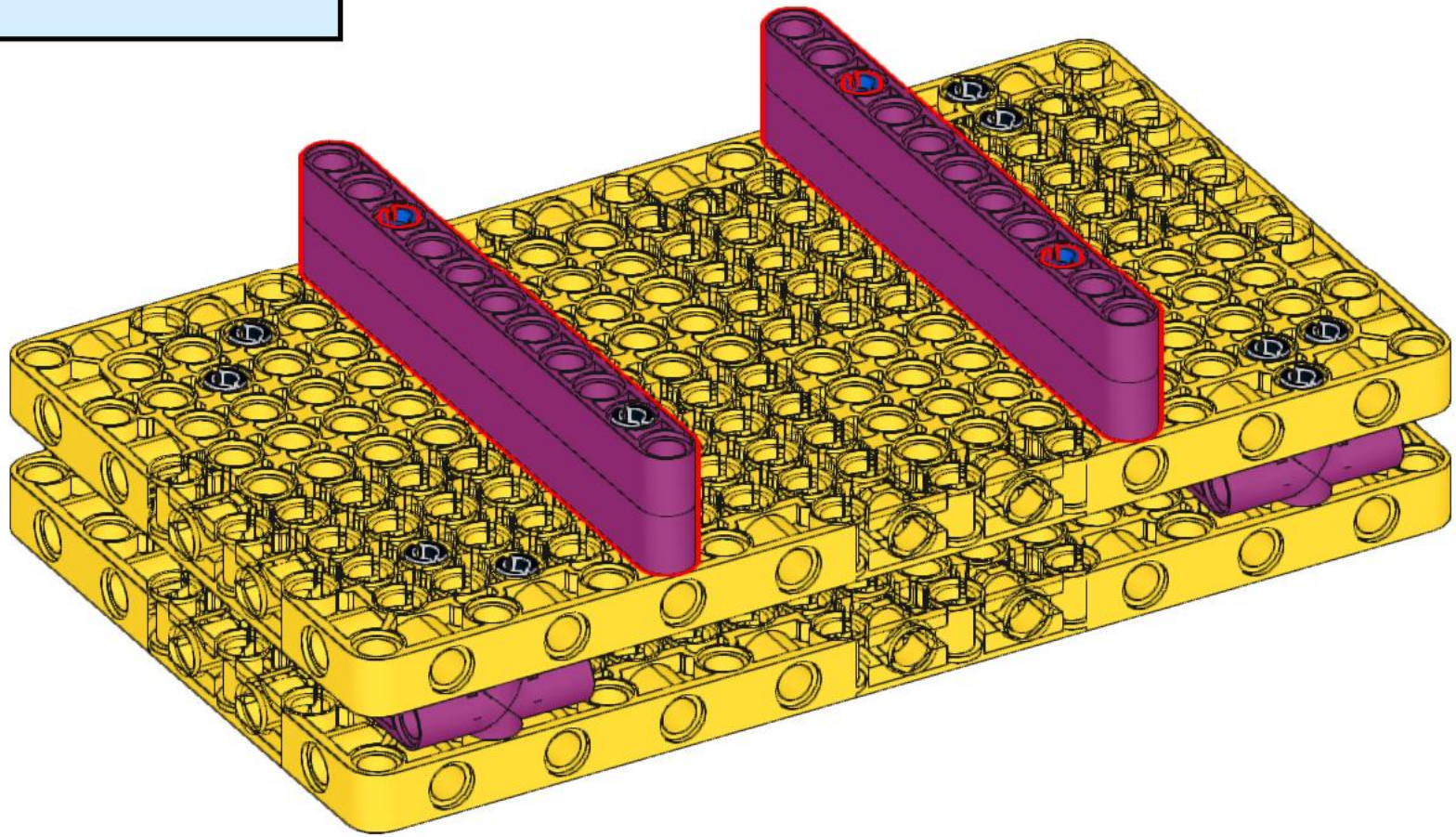

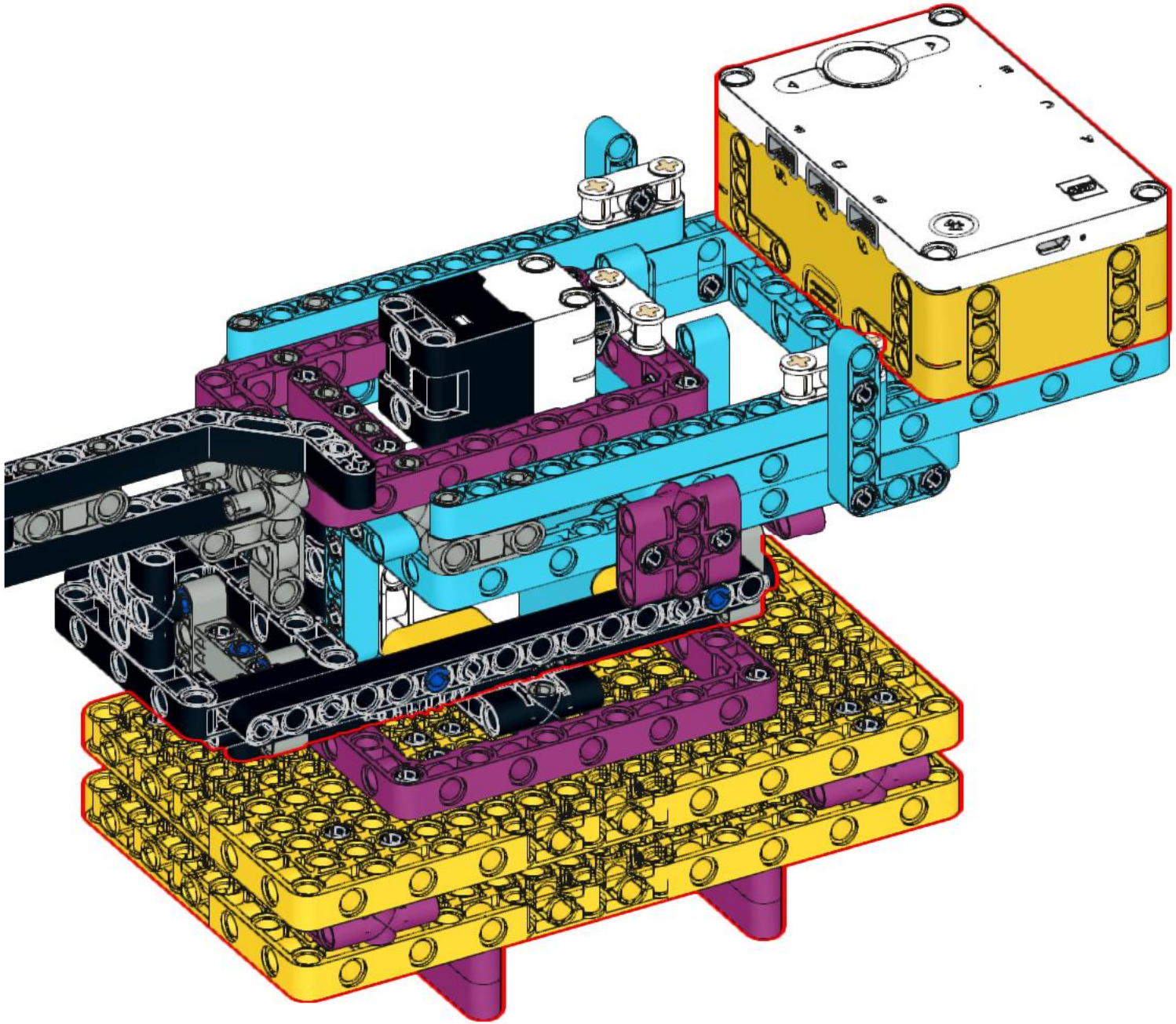

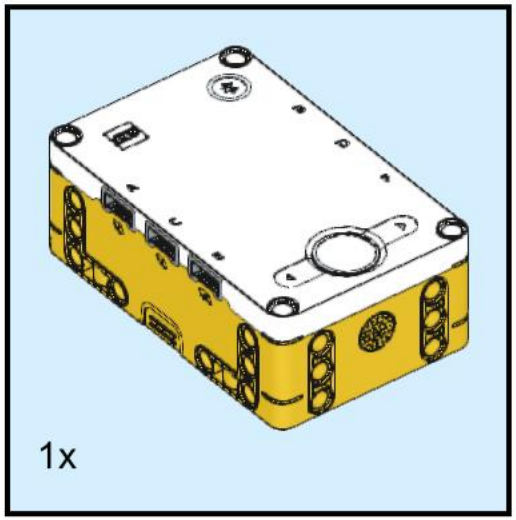
1x